HÜDROSILINDRID

JA TARVIKUD

HYDROSCAND

SISUKORD

HÜDROSILINDRID

HM0 hüdrosilinder 3
HMB hüdrosilinder 6
HMC hüdrosilinder 9
HT0 hüdrosilinder 12
HM0PM hüdrosilinder 13
HMF hüdrosilinder 14
HMS hüdrosilinder 15
Hüdrosilindri komponendid 16

HÜDROSILINDRI KOMPONENDID

STL silindrihülss 18
STS silindrihülss 20
STFG silindrihülss 21
SBL silindri vars 22
SBFG silindri vars 26
CG silindri kork 28
CGT silindri kork 30
CGPM silindri kork 31
CT silindri kolb 32
CTPM silindri kolb 33
CTBF kolb 34
CTTB tugikolb 34
Tihendikomplekt CTTB kolvile 35
CAT stopperrõngas 35
CF silindri põhi 36
CFE silindri põhi 36
CFI silindri põhi 37
CFVP silindri põhi 37
CFHR silindri põhi 38
TihendikomplektId 39

HÜDROSILINDRI LISAKOMPONENDID

CBS ühendusmuhv 41
CBSP ühendusmuhv 41
CBLT ühendusmuhv 42
CDA/CDB kolvi mutter 42
ASEP/ATS õhufilter 43
CFL flants 43
CBF silindri kinnitussilm 44
CPB tapiraam 44
CAGE laagripesa 45
CAGEN laagripesa 45
CSTS...C silindrivarre ots 45
CSTS...N silindri ots 46
CSTAPR...CE silindri ots 46
GE laager 47
CFS varre kahvel 47
CFF varre kahvel 48
CPPF00 sõrm 48
CSB kuulliigend 49
CSB00 kuulliigend 49
CBSSP ühendusmuhv 50
CSEN sensor 50
CASPA sensorirõngas 51
CASPP sensorirõngas 51
Hüdrosilindri joonised 52

HMO
HÜDROSILINDER
250bar

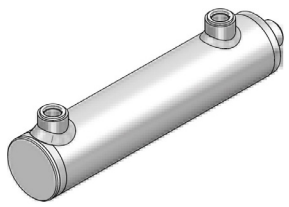

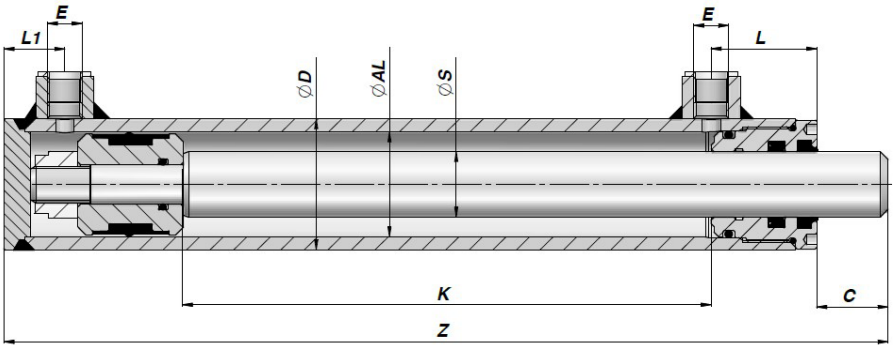

TOOTEKOOD	K	Z	kg	E BSP	L	L1	C	TOOTEKOOD	K	Z	kg
ØD 35 ØAL 25 ØS 16											
HM0025160050	50	135	0,71								
HM0025160100	100	185	0,97	1/4”	33	15	17				
HM0025160150	150	235	1,23								
HM0025160200	200	285	1,50								
ØD 42 ØAL 32 ØS 20											
HM0032200050	50	155	1,27								
HM0032200100	100	205	1,62								
HM0032200150	150	255	1,97								
HM0032200200	200	305	2,33								
HM0032200250	250	355	2,68	1/4”	33	20	16				
HM0032200300	300	405	3,03								
HM0032200400	400	505	3,73								
HM0032200500	500	605	4,42								
ØD 50 ØAL 40 ØS 20								**ØD 50 ØAL 40 ØS 25**			
HM01200100	100	230	2,29					HM01250100	100	230	2,45
HM01200150	150	280	2,69					HM01250150	150	280	2,92
HM01200200	200	330	3,09					HM01250200	200	330	3,40
HM01200250	250	380	3,49					HM01250250	250	380	3,86
HM01200300	300	430	3,83					HM01250300	300	430	4,33
HM01200350	350	480	4,29	1/4”	40	23	22	HM01250350	350	480	4,80
HM01200400	400	530	4,69					HM01250400	400	530	5,27
HM01200450	450	580	5,08					HM01250450	450	580	5,74
HM01200500	500	630	5,49					HM01250500	500	630	6,21
								HM01250550	550	680	6,68
								HM01250600	600	730	7,14
ØD 60 ØAL 50 ØS 25								**ØD 60 ØAL 50 ØS 30**			
HM02250100	100	240	3,30					HM02300100	100	240	3,51
HM02250150	150	290	3,83					HM02300150	150	290	4,12
HM02250200	200	340	4,36					HM02300200	200	340	4,70
HM02250250	250	390	4,89					HM02300250	250	390	5,40
HM02250300	300	440	5,42					HM02300300	300	440	6,00
HM02250350	350	490	5,95					HM02300350	350	490	6,60
HM02250400	400	540	6,48					HM02300400	400	540	7,20
HM02250450	450	590	7,01	3/8”	43	26	22	HM02300450	450	490	7,81
HM02250500	500	640	7,54					HM02300500	500	640	8,42
HM02250550	550	690	8,07					HM02300550	550	690	9,00
HM02250600	600	740	8,60					HM02300600	600	740	9,70
HM02250700	700	840	9,66					HM02300700	700	840	10,90
HM02250800	800	940	10,72					HM02300800	800	940	12,10
HM02251000	1000	1140	12,83					HM02301000	1000	1140	14,60

HMO
HÜDROSILINDER
250bar

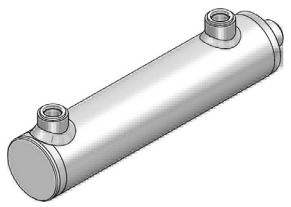

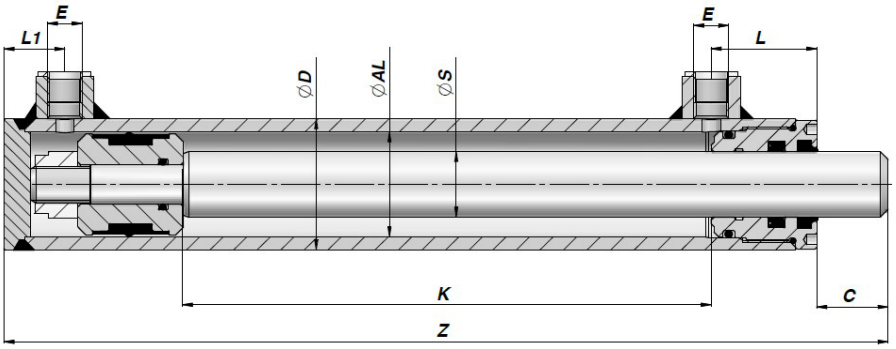

TOOTEKOOD	K	Z	kg	E BSP	L	L1	C	TOOTEKOOD	K	Z	kg
ØD 70 ØAL 60 ØS 30								**ØD 70 ØAL 60 ØS 35**			
HM03300100	100	260	4,90					HM03350100	100	260	5,10
HM03300150	150	310	5,60					HM03350150	150	310	5,90
HM03300200	200	360	6,20					HM03350200	200	360	6,70
HM03300250	250	410	6,90					HM03350250	250	410	7,50
HM03300300	300	460	7,60					HM03350300	300	460	8,20
HM03300350	350	510	8,30					HM03350350	350	510	9,00
HM03300400	400	560	8,90	3/8"	50	30	23	HM03350400	400	560	9,80
HM03300450	450	610	9,60					HM03350450	450	610	10,60
HM03300500	500	660	10,30					HM03350500	500	660	11,30
HM03300550	550	710	11,00					HM03350550	550	710	12,10
HM03300600	600	760	11,60					HM03350600	600	760	12,90
HM03300700	700	860	12,99					HM03350700	700	860	14,44
HM03300800	800	960	14,30					HM03350800	800	960	16,00
HM03301000	1000	1160	17,00					HM03351000	1000	1160	19,10
ØD 70 ØAL 60 ØS 40								**ØD 73 ØAL 63 ØS 40**			
HM03400200	200	360	7,30					HM0063400200	200	360	7,50
HM03400250	250	410	8,20					HM0063400250	250	410	8,40
HM03400300	300	460	9,10					HM0063400300	300	460	9,30
HM03400350	350	510	10,00					HM0063400350	350	510	10,30
HM03400400	400	560	10,90					HM0063400400	400	560	11,20
HM03400450	450	610	11,80					HM0063400450	450	610	12,10
HM03400500	500	660	12,70	3/8"	50	33	23	HM0063400500	500	660	13,00
HM03400550	550	710	13,60					HM0063400550	550	710	13,90
HM03400600	600	760	14,40					HM0063400600	600	760	14,80
HM03400700	700	860	16,23					HM0063400700	700	860	16,64
HM03400800	800	960	18,00					HM0063400800	800	960	18,40
HM03401000	1000	1160	21,60					HM0063401000	1000	1160	22,10
ØD 80 ØAL 70 ØS 35								**ØD 80 ØAL 70 ØS 40**			
HM04350100	100	260	6,10					HM04400100	100	260	6,48
HM04350150	150	310	6,90					HM04400150	150	310	7,43
HM04350200	200	360	7,80					HM04400200	200	360	8,40
HM04350250	250	410	8,60					HM04400250	250	410	9,30
HM04350300	300	460	9,40					HM04400300	300	460	10,30
HM04350350	350	510	10,30					HM04400350	350	510	11,20
HM04350400	400	560	11,10	3/8"	50	33	23	HM04400400	400	560	12,20
HM04350450	450	610	12,00					HM04400450	450	610	13,10
HM04350500	500	660	12,80					HM04400500	500	660	14,10
HM04350550	550	710	13,60					HM04400550	550	710	15,10
HM04350600	600	760	14,50					HM04400600	600	760	15,99
HM04350700	700	860	16,15					HM04400700	700	860	17,91
HM04350800	800	960	17,80					HM04400800	800	960	19,80
HM04351000	1000	1160	21,20					HM04401000	1000	1160	23,60

HMO
HÜDROSILINDER
250bar

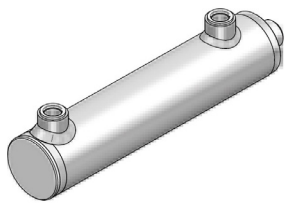

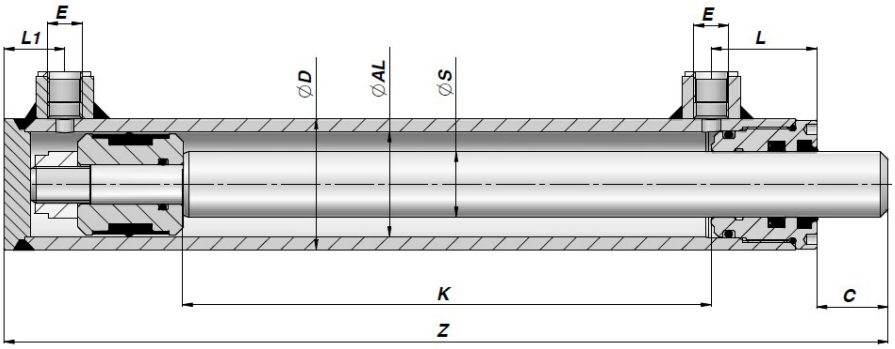

TOOTEKOOD	K	Z	kg	E BSP	L	L1	C	TOOTEKOOD	K	Z	kg
ØD 92 ØAL 80 ØS 40								**ØD 92 ØAL 80 ØS 50**			
HM05400200	200	380	11,22					HM05500200	200	380	12,47
HM05400250	250	430	12,34					HM05500250	250	430	13,88
HM05400300	300	480	13,46					HM05500300	300	480	15,28
HM05400400	400	580	15,72					HM05500400	400	580	18,09
HM05400500	500	680	17,77	1/2”	60	35	25	HM05500500	500	680	20,90
HM05400600	600	780	20,22					HM05500600	600	780	23,70
HM05400700	700	880	22,47					HM05500700	700	880	26,50
HM05400800	800	980	24,72					HM05500800	800	980	29,50
HM05401000	1000	1180	29,22					HM05501000	1000	1180	35,00
ØD 105 ØAL 90 ØS 50											
HM0032200050	50	155	1,27								
HM0032200100	100	205	1,62								
HM0032200150	150	255	1,97								
HM0032200200	200	305	2,33								
HM0032200250	250	355	2,68	1/4”	33	20	16				
HM0032200300	300	405	3,03								
HM0032200400	400	505	3,73								
HM0032200500	500	605	4,42								
ØD 115 ØAL 100 ØS 50								**ØD 115 ØAL 100 ØS 60**			
HM06500200	200	410	19,60								
HM06500250	250	460	21,38								
HM06500300	300	510	23,14					HM06600300	300	510	25,32
HM06500400	400	610	26,65					HM06600400	400	610	29,52
HM06500500	500	710	30,17	1/2”	82	38	25	HM06600500	500	710	33,71
HM06500600	600	810	33,69					HM06600600	600	810	37,90
HM06500700	700	910	37,21					HM06600700	700	910	42,10
HM06500800	800	1010	40,72					HM06600800	800	1010	46,30
HM06501000	1000	1210	47,50					HM06601000	1000	1210	54,69

HMB
HÜDROSILINDER
250bar

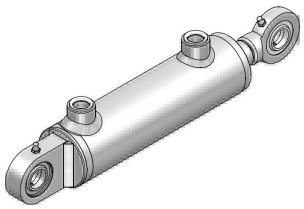

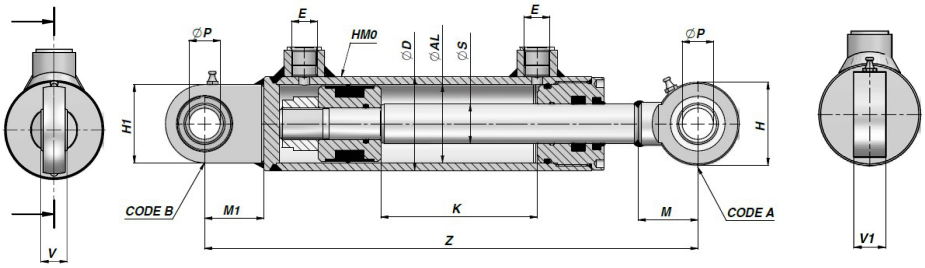

TOOTEKOOD	K	Z	kg	E BSP	ØP	H	V	M	H1	V1	M1	Code A	Code B	TOOTEKOOD	K	Z	kg
ØD 42 ØAL 32 ØS 20																	
HMB032200050	50	225	1,75														
HMB032200100	100	275	2,09														
HMB032200150	150	325	2,44														
HMB032200200	200	375	2,79	1/4”	16	46	14	35	48	17,5	35	CSTS016C00	CSTS016N00				
HMB032200250	250	425	3,15														
HMB032200300	300	475	3,49														
HMB032200400	400	575	4,19														
HMB032200500	500	675	4,90														
ØD 50 ØAL 40 ØS 20														**ØD 50 ØAL 40 ØS 25**			
HMB1200100	100	300	2,75											HMB1250100	100	300	2,94
HMB1200150	150	350	3,15											HMB1250150	150	350	3,41
HMB1200200	200	400	3,55											HMB1250200	200	400	3,89
HMB1200250	250	450	3,96											HMB1250250	250	450	4,34
HMB1200300	300	500	4,35											HMB1250300	300	500	4,81
HMB1200350	350	550	4,75	1/4”	16	46	14	35	48	17,5	35	CSTS016C00	CSTS016N00	HMB1250350	350	550	5,28
HMB1200400	400	600	5,15											HMB1250400	400	600	5,75
HMB1200450	450	650	5,55											HMB1250450	450	650	6,22
HMB1200500	500	700	5,95											HMB1250500	500	700	6,68
														HMB1250550	550	750	7,16
														HMB1250600	600	800	7,62
ØD 60 ØAL 50 ØS 25														**ØD 60 ØAL 50 ØS 30**			
HMB2250100	100	316	3,91											HMB2300100	100	316	4,11
HMB2250150	150	366	4,43											HMB2300150	150	366	4,73
HMB2250200	200	416	4,96											HMB2300200	200	416	5,34
HMB2250250	250	466	5,49											HMB2300250	250	466	5,96
HMB2250300	300	516	6,02											HMB2300300	300	516	6,58
HMB2250350	350	566	6,55											HMB2300350	350	566	7,20
HMB2250400	400	616	7,08											HMB2300400	400	616	7,80
HMB2250450	450	666	7,61	3/8”	20	53	16	38	50	19	38	CSTS020C00	CSTS020N00	HMB2300450	450	666	8,42
HMB2250500	500	716	8,14											HMB2300500	500	716	9,04
HMB2250550	550	766	8,67											HMB2300550	550	766	9,64
HMB2250600	600	816	9,20											HMB2300600	600	816	10,27
HMB2250700	700	916	10,26											HMB2300700	700	916	11,50
HMB2250800	800	1016	11,32											HMB2300800	800	1016	12,72
HMB2251000	1000	1216	13,44											HMB2301000	1000	1216	15,18

HMB
HÜDROSILINDER
250bar

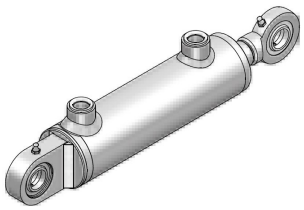

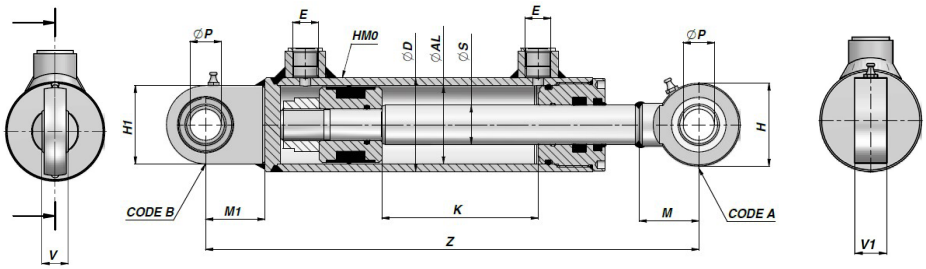

TOOTEKOOD	K	Z	kg	E BSP	ØP	H	V	M	H1	V1	M1	Code A	Code B	TOOTEKOOD	K	Z	kg
ØD 70 ØAL 60 ØS 30														**ØD 70 ØAL 60 ØS 35**			
HMB3300100	100	350	5,88											HMB3350100	100	350	6,12
HMB3300150	150	400	6,56											HMB3350150	150	400	6,90
HMB3300200	200	450	7,23											HMB3350200	200	450	7,68
HMB3300250	250	500	7,91											HMB3350250	250	500	8,45
HMB3300300	300	550	8,59											HMB3350300	300	550	9,22
HMB3300350	350	600	9,26											HMB3350350	350	600	10,00
HMB3300400	400	650	9,93											HMB3350400	400	650	10,78
HMB3300450	450	700	10,61	3/8”	25	64	20	45	55	23	45	CSTS025C00	CSTS025N00	HMB3350450	450	700	10,62
HMB3300500	500	750	11,29											HMB3350500	500	750	12,33
HMB3300550	550	800	11,96											HMB3350550	550	800	13,10
HMB3300600	600	850	12,64											HMB3350600	600	850	13,88
HMB3300700	700	950	14,00											HMB3350700	700	950	15,44
HMB3300800	800	1050	15,34											HMB3350800	800	1050	16,99
HMB3301000	1000	1250	18,04											HMB3351000	1000	1250	20,09
ØD 70 ØAL 60 ØS 40														**ØD 73 ØAL 63 ØS 40**			
HMB3400200	200	450	8,35											HMB063400200	200	450	8,52
HMB3400250	250	500	9,19											HMB063400250	250	500	9,53
HMB3400300	300	550	10,11											HMB063400300	300	550	10,36
HMB3400350	350	600	10,99											HMB063400350	350	600	11,27
HMB3400400	400	650	11,86											HMB063400400	400	650	12,16
HMB3400450	450	700	12,78											HMB063400450	450	700	13,07
HMB3400500	500	750	13,67	3/8”	25	64	20	45	55	23	45	CSTS025C00	CSTS025N00	HMB063400500	500	750	13,98
HMB3400550	550	800	14,56											HMB063400550	550	800	14,89
HMB3400600	600	850	15,45											HMB063400600	600	850	15,80
HMB3400700	700	950	17,24											HMB063400700	700	950	17,64
HMB3400800	800	1050	19,02											HMB063400800	800	1050	19,46
HMB3401000	1000	1250	22,58											HMB063401000	1000	1250	23,08
ØD 80 ØAL 70 ØS 35														**ØD 80 ØAL 70 ØS 40**			
HMB4350100	100	350	7,12											HMB4400100	100	350	7,48
HMB4350150	150	400	7,93											HMB4400150	150	400	8,44
HMB4350200	200	450	8,79											HMB4400200	200	450	9,40
HMB4350250	250	500	9,61											HMB4400250	250	500	10,35
HMB4350300	300	550	10,47											HMB4400300	300	550	11,31
HMB4350350	350	600	11,30											HMB4400350	350	600	12,24
HMB4350400	400	650	12,14											HMB4400400	400	650	13,19
HMB4350450	450	700	12,98	3/8”	25	64	20	45	55	23	45	CSTS025C00	CSTS025N00	HMB4400450	450	700	14,16
HMB4350500	500	750	13,79											HMB4400500	500	750	15,11
HMB4350550	550	800	14,63											HMB4400550	550	800	16,05
HMB4350600	600	850	15,49											HMB4400600	600	850	17,00
HMB4350700	700	950	17,15											HMB4400700	700	950	18,92
HMB4350800	800	1050	18,81											HMB4400800	800	1050	20,81
HMB4351000	1000	1250	22,17											HMB4401000	1000	1250	24,62

HMB
HÜDROSILINDER
250bar

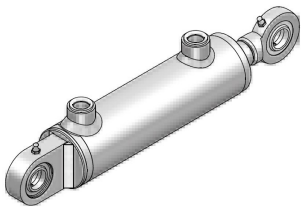

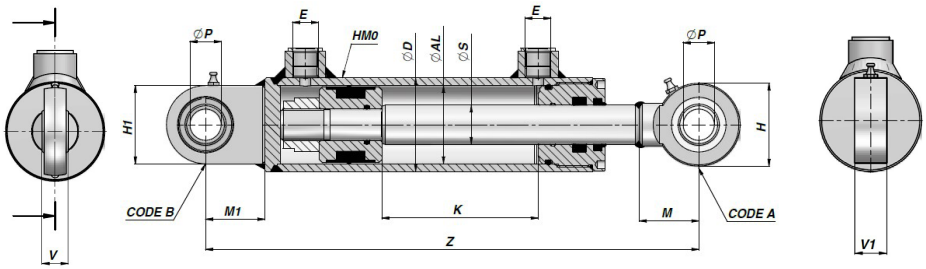

TOOTEKOOD	K	Z	kg	E BSP	ØP	H	V	M	H1	V1	M1	Code A	Code B	TOOTEKOOD	K	Z	kg
ØD 92 ØAL 80 ØS 40														**ØD 92 ØAL 80 ØS 50**			
HMB5400200	200	482	12,81											HMB5500200	200	482	13,98
HMB5400250	250	532	13,93											HMB5500250	250	532	15,47
HMB5400300	300	582	15,05											HMB5500300	300	582	16,87
HMB5400400	400	682	17,24											HMB5500400	400	682	19,59
HMB5400500	500	782	19,55	1/2”	30	73	22	51	65	28	51	CSTS030C00	CSTS030N00	HMB5500500	500	782	22,43
HMB5400600	600	882	21,80											HMB5500600	600	882	25,29
HMB5400700	700	982	24,05											HMB5500700	700	982	28,10
HMB5400800	800	1082	26,30											HMB5500800	800	1082	30,90
HMB5401000	1000	1282	30,80											HMB5501000	1000	1282	36,47
ØD 105 ØAL 90 ØS 50																	
HMB090500300	300	624	23,14														
HMB090500400	400	724	26,47														
HMB090500500	500	824	29,80														
HMB090500600	600	924	33,14	1/2”	40	92	28	69	100	35	69						
HMB090500700	700	1024	36,47									CSTS040C00	CSTS040N00				
HMB090500800	800	1124	39,80														
HMB090501000	1000	1324	46,52														
ØD 115 ØAL 100 ØS 50														**ØD 115 ØAL 100 ØS 60**			
HMB6500200	200	548	23,46														
HMB6500250	250	598	25,22														
HMB6500300	300	648	26,97											HMB6600300	300	648	29,17
HMB6500400	400	748	30,49											HMB6600400	400	748	33,36
HMB6500500	500	848	34,00	1/2”	40	92	28	69	100	35	69			HMB6600500	500	848	37,56
HMB6500600	600	948	37,53									CSTS040C00	CSTS040N00	HMB6600600	600	948	41,76
HMB6500700	700	1048	41,05											HMB6600700	700	1048	45,95
HMB6500800	800	1148	44,56											HMB6600800	800	1148	50,15
HMB6501000	1000	1348	51,59											HMB6601000	1000	1348	58,62

HMC
HÜDROSILINDER
250bar

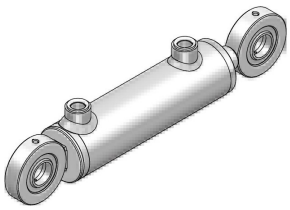

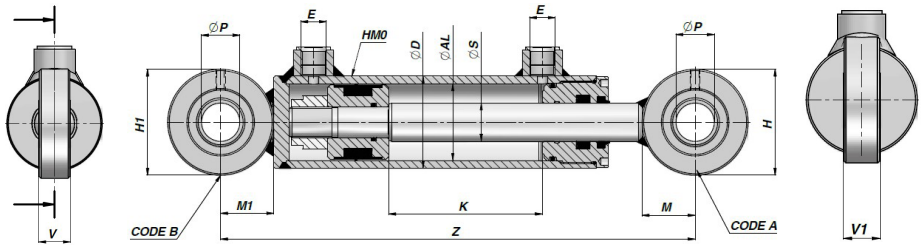

TOOTEKOOD	K	Z	kg	E BSP	ØP	H	V	M	H1	V1	M1	Code A	Code B	TOOTEKOOD	K	Z	kg
ØD 42 ØAL 32 ØS 20																	
HMC032200050	50	195	1,45														
HMC032200100	100	245	1,80														
HMC032200150	150	295	2,15														
HMC032200200	200	345	2,50														
HMC032200250	250	395	2,85	1/4”	15	40	12	20	40	12	20	CAGEG04002615	CAGEG04002615				
HMC032200300	300	445	3,20														
HMC032200400	400	545	3,90														
HMC032200500	500	645	4,60														
ØD 50 ØAL 40 ØS 20														**ØD 50 ØAL 40 ØS 25**			
HMC1200100	100	280	2,63											HMC1250100	100	280	2,80
HMC1200150	150	330	3,03											HMC1250150	150	330	3,23
HMC1200200	200	380	3,43											HMC1250200	200	380	3,74
HMC1200250	250	430	3,83											HMC1250250	250	430	4,21
HMC1200300	300	480	4,23											HMC1250300	300	480	4,68
HMC1200350	350	530	4,63	1/4”	20	50	16	25	50	16	25	CAGEG05003520	CAGEG05003520	HMC1250350	350	530	5,15
HMC1200400	400	580	5,03											HMC1250400	400	580	5,62
HMC1200450	450	630	5,43											HMC1250450	450	630	6,09
HMC1200500	500	680	5,83											HMC1250500	500	680	6,55
														HMC1250550	550	730	7,02
														HMC1250600	600	780	7,49
ØD 80 ØAL 70 ØS 35														**ØD 80 ØAL 70 ØS 40**			
HMC2250100	100	309	4,24											HMC2300100	100	309	4,44
HMC2250150	150	359	4,27											HMC2300150	150	359	5,06
HMC2250200	200	409	5,30											HMC2300200	200	409	5,67
HMC2250250	250	459	5,82											HMC2300250	250	459	6,29
HMC2250300	300	509	6,36											HMC2300300	300	509	6,90
HMC2250350	350	559	6,88											HMC2300350	350	559	7,52
HMC2250400	400	609	7,41											HMC2300400	400	609	8,13
HMC2250450	450	659	7,94	3/8”	25	69	20	34.5	69	20	34.5	CAGEG06904225	CAGEG06904225	HMC2300450	450	659	8,74
HMC2250500	500	709	8,47											HMC2300500	500	709	9,36
HMC2250550	550	759	9,00											HMC2300550	550	759	9,98
HMC2250600	600	809	9,53											HMC2300600	600	809	10,59
HMC2250700	700	909	10,65											HMC2300700	700	909	11,82
HMC2250800	800	1009	11,65											HMC2300800	800	1009	13,05
HMC2251000	1000	1209	13,77											HMC2301000	1000	1209	15,50

HMC
HÜDROSILINDER
250bar

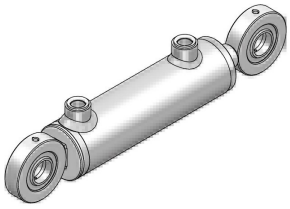

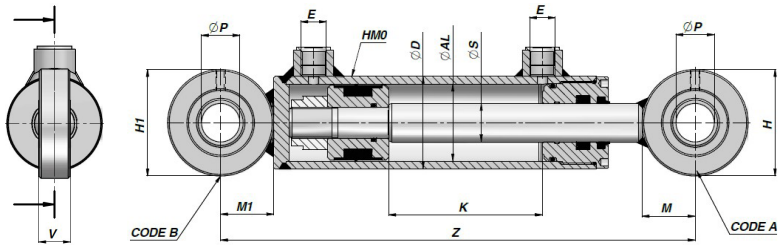

TOOTEKOOD	K	Z	kg	E BSP	ØP	H	V	M	H1	V1	M1	Code A	Code B	TOOTEKOOD	K	Z	kg
ØD 70 ØAL 60 ØS 30														**ØD 70 ØAL 60 ØS 35**			
HMC3300100	100	329	5,83											HMC3350100	100	329	6,08
HMC3300150	150	379	6,50											HMC3350150	150	379	6,86
HMC3300200	200	429	7,18											HMC3350200	200	429	7,64
HMC3300250	250	479	7,86											HMC3350250	250	479	8,40
HMC3300300	300	529	8,53											HMC3350300	300	529	9,19
HMC3300350	350	579	9,21											HMC3350350	350	579	9,96
HMC3300400	400	629	9,88											HMC3350400	400	629	10,74
HMC3300450	450	679	10,56	3/8”	25	69	20	34,5	69	20	34,5	CAGEG06904225	CAGEG06904225	HMC3350450	450	679	11,52
HMC3300500	500	729	11,23											HMC3350500	500	729	12,29
HMC3300550	550	779	11,91											HMC3350550	550	779	13,07
HMC3300600	600	829	12,58											HMC3350600	600	829	13,84
HMC3300700	700	929	14,04											HMC3350700	700	929	15,48
HMC3300800	800	1029	15,29											HMC3350800	800	1029	16,95
HMC3301000	1000	1229	17,99											HMC3351000	1000	1229	20,05
ØD 70 ØAL 60 ØS 40														**ØD 73 ØAL 63 ØS 40**			
HMC3400200	200	429	8,26											HMC063400200	200	429	8,57
HMC3400250	250	479	9,17											HMC063400250	250	479	9,48
HMC3400300	300	529	10,06											HMC063400300	300	529	10,29
HMC3400350	350	579	10,95											HMC063400350	350	579	11,30
HMC3400400	400	629	11,84											HMC063400400	400	629	12,21
HMC3400450	450	679	12,73											HMC063400450	450	679	13,13
HMC3400500	500	729	13,63	3/8”	25	69	20	34.5	69	20	34.5	CAGEG06904225	CAGEG06904225	HMC063400500	500	729	14,03
HMC3400550	550	779	14,52											HMC063400550	550	779	14,86
HMC3400600	600	829	15,41											HMC063400600	600	829	15,75
HMC3400700	700	929	17,28											HMC063400700	700	929	17,68
HMC3400800	800	1029	18,95											HMC063400800	800	1029	19,48
HMC3401000	1000	1229	22,54											HMC063401000	1000	1229	23,13
ØD 80 ØAL 70 ØS 35														**ØD 80 ØAL 70 ØS 40**			
HMC4350100	100	335	7,25											HMC4400100	100	335	7,76
HMC4350150	150	385	8,09											HMC4400150	150	385	8,71
HMC4350200	200	435	8,95											HMC4400200	200	435	9,54
HMC4350250	250	485	9,76											HMC4400250	250	485	10,49
HMC4350300	300	535	10,60											HMC4400300	300	535	11,45
HMC4350350	350	585	11,46											HMC4400350	350	585	12,40
HMC4350400	400	635	12,27											HMC4400400	400	635	13,35
HMC4350450	450	685	13,13	1/4”	20	50	16	25	50	16	25	CAGEG05003520	CAGEG05003520	HMC4400450	450	685	14,30
HMC4350500	500	735	13,95											HMC4400500	500	735	15,26
HMC4350550	550	785	14,81											HMC4400550	550	785	16,21
HMC4350600	600	835	15,64											HMC4400600	600	835	17,16
HMC4350700	700	935	17,43											HMC4400700	700	935	19,20
HMC4350800	800	1035	18,99											HMC4400800	800	1035	20,97
HMC4351000	1000	1235	22,34											HMC4401000	1000	1235	24,78

HMC
HÜDROSILINDER
250bar

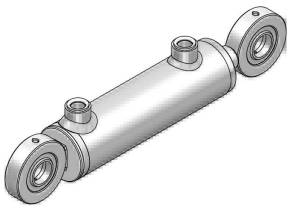

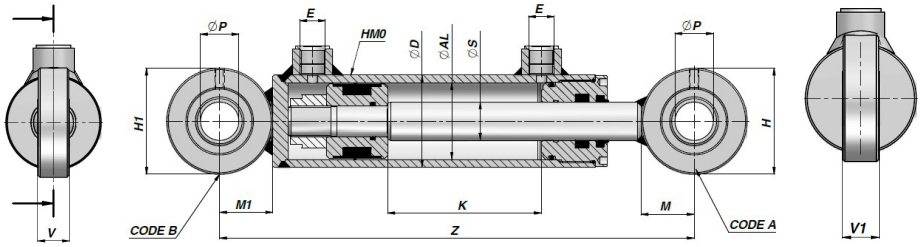

TOOTEKOOD	K	Z	kg	E BSP	ØP	H	V	M	H1	V1	M1	Code A	Code B	TOOTEKOOD	K	Z	kg
ØD 92 ØAL 80 ØS 40														**ØD 92 ØAL 80 ØS 50**			
HMC5400200	200	474	13,54											HMC5500200	200	474	14,69
HMC5400250	250	524	14,67											HMC5500250	250	524	16,09
HMC5400300	300	574	15,79											HMC5500300	300	574	17,50
HMC5400400	400	674	18,05											HMC5500400	400	674	20,30
HMC5400500	500	774	20,29	1/2”	40	94	28	47	94	28	47	CAGEG09406240	CAGEG09406240	HMC5500500	500	774	23,11
HMC5400600	600	874	22,55											HMC5500600	600	874	25,92
HMC5400700	700	974	24,80											HMC5500700	700	974	28,72
HMC5400800	800	1074	27,05											HMC5500800	800	1074	31,53
HMC5401000	1000	1274	31,55											HMC5501000	1000	1274	37,14
ØD 105 ØAL 90 ØS 50																	
HMC090500300	100	580	21,79														
HMC090500400	150	680	25,13														
HMC090500500	200	780	28,46														
HMC090500600	450	880	31,79	1/2”	40	94	28	47	94	28	47	CAGEG09406240	CAGEG09406240				
HMC090500700	500	980	35,12														
HMC090500800	550	1080	38,46														
HMC090501000	600	1280	45,12														
ØD 115 ØAL 100 ØS 50														**ØD 115 ØAL 100 ØS 60**			
HMC6500200	200	530	24,79														
HMC6500250	250	580	26,55														
HMC6500300	300	630	28,30											HMC6600300	300	630	30,46
HMC6500400	400	730	31,82											HMC6600400	400	730	34,65
HMC6500500	500	830	35,34	1/2”	50	120	35	60	120	35	60	CAGEG12007550	CAGEG12007550	HMC6600500	500	830	38,84
HMC6500600	600	930	38,86											HMC6600600	600	930	43,04
HMC6500700	700	1030	42,37											HMC6600700	700	1030	47,23
HMC6500800	800	1130	45,78											HMC6600800	800	1130	51,32
HMC6501000	1000	1330	52,93											HMC6601000	1000	1330	59,82

HTO
HÜDROSILINDER
250bar

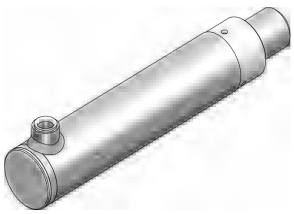

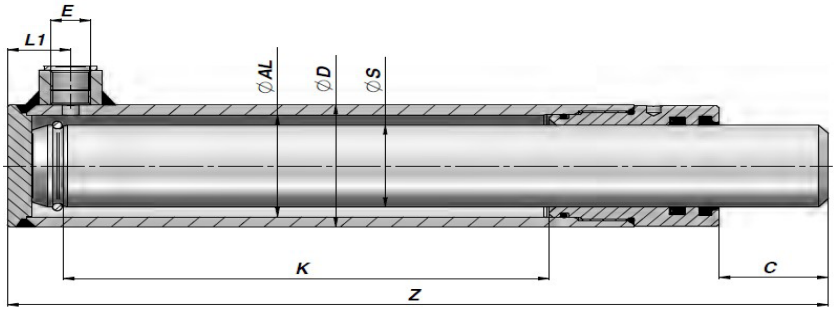

TOOTEKOOD	K	Z	kg	E BSP	L1	C
ØD 50 ØAL 40 ØS 30						
HT02300200	200	326	3,67	3/8”	23	40
HT02300250	250	376	4,22			
HT02300300	300	426	4,78			
HT02300350	350	476	5,33			
HT02300400	400	526	5,89			
HT02300500	500	626	7,00			
ØD 60 ØAL 50 ØS 40						
HT03400200	200	338	1,27	3/8”	26	45
HT03400300	300	438	1,62			
HT03400400	400	538	1,97			
HT03400500	500	638	3,73			
HT03400600	600	738	4,42			
ØD 60 ØAL 50 ØS 40						
HT04500300	300	450	10,60	3/8”	30	50
HT04500400	400	550	12,94			
HT04500500	500	650	15,28			
HT04500600	600	750	17,62			

HMOPM
HÜDROSILINDER
350bar

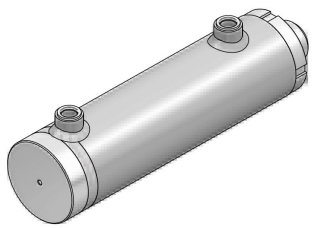

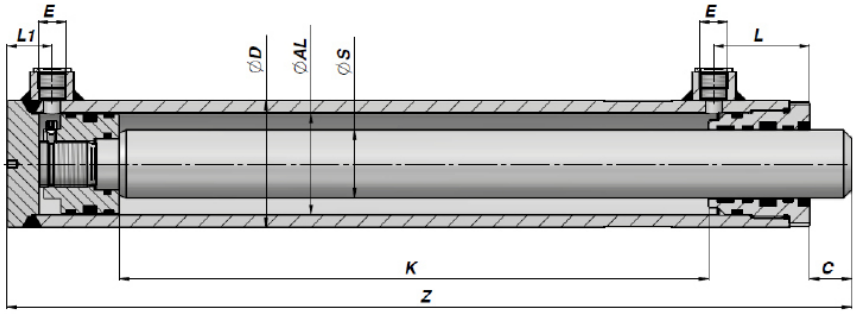

TOOTEKOOD	K	Z	kg	E BSP	L	L1	C	TOOTEKOOD	K	Z	kg
ØD 75 ØAL 60 ØS 40											
HM0PM0600400200	200	350	8,71								
HM0PM0600400400	400	550	13,12								
HM0PM0600400600	600	750	17,58	3/8”	57	30	23				
HM0PM0600400800	800	950	22,03								
HM0PM0600401000	1000	1150	26,48								
ØD 85 ØAL 70 ØS 40											
HM0PM0700400200	200	375	11,21								
HM0PM0700400400	400	575	16,00								
HM0PM0700400600	600	775	20,81	3/8”	60	38	24				
HM0PM0700400800	800	975	25,62								
HM0PM0700401000	1000	1175	30,43								
ØD 100 ØAL 80 ØS 50											
HM0PM0800500200	200	395	17,11								
HM0PM0800500400	400	595	24,59								
HM0PM0800500600	600	795	32,06	1/2”	67	42	28				
HM0PM0800500800	800	995	39,53								
HM0PM0800501000	1000	1195	47,01								
ØD 110 ØAL 90 ØS 60											
HM0PM0900600200	200	400	21,44								
HM0PM0900600400	400	600	30,75								
HM0PM0900600600	600	800	40,06	1/2”	70	48	30				
HM0PM0900600800	800	1000	49,37								
HM0PM0900601000	1000	1200	58,69								
ØD 120 ØAL 100 ØS 60											
HM0PM1000600200	200	405	24,33								
HM0PM1000600400	400	605	34,13								
HM0PM1000600600	600	805	43,93	1/2”	70	47	31				
HM0PM1000600800	800	1005	53,73								
HM0PM1000601000	1000	1205	63,53								
ØD 145 ØAL 120 ØS 70											
HM0PM1200700200	200	435	38,95								
HM0PM1200700400	400	635	53,11								
HM0PM1200700600	600	835	67,27	1/2”	75	58	33				
HM0PM1200700800	800	1035	81,42								
HM0PM1200701000	1000	1235	95,59								

HMF
HÜDROSILINDER
250bar

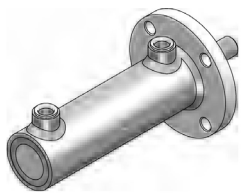

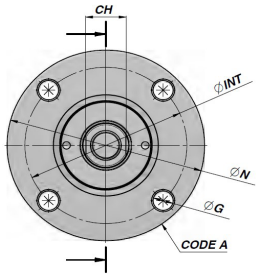

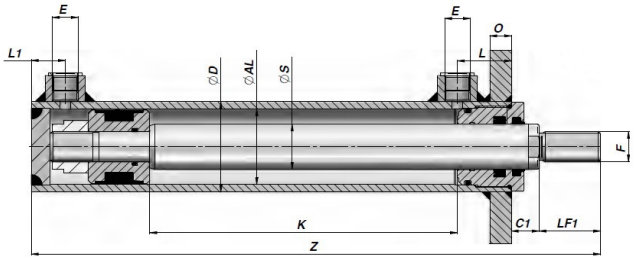

TOOTEKOOD	K	Z	kg	E BSP	L	L1	F	LF1	CH	C1	ØN	ØINT	ØG	O	CODE A
ØD 50 ØAL 40 ØS 20															
HMF1200100	100	250	2,99												
HMF1200200	200	350	3,78												
HMF1200300	300	450	4,58	1/4”	32	25	M16x1,5	30	18	18	109	87	ø 11 x 4	12	CFL0050109
HMF1200400	400	550	5,38												
HMF1200500	500	650	6,17												
ØD 60 ØAL 50 ØS 30															
HMF2300100	100	270	4,65												
HMF2300200	200	370	5,84												
HMF2300300	300	470	7,08	3/8”	35	25	M20x1,5	40	26	18	128	108	ø 13 x 4	14	CFL0060128
HMF2300400	400	570	8,30												
HMF2300500	500	670	9,54												
ØD 70 ØAL 60 ØS 35															
HMF3350100	100	300	6,73												
HMF3350200	200	400	8,28												
HMF3350300	300	500	9,89	3/8”	40	30	M27x2	50	32	20	142	117	ø 13 x 4	16	CFL0070142
HMF3350400	400	600	11,36												
HMF3350500	500	700	12,94												
ØD 80 ØAL 70 ØS 40															
HMF4400100	100	312	8,64												
HMF4400200	200	412	10,55												
HMF4400300	300	512	12,46	3/8”	40	30	M30x2	60	36	22	162	127	ø 15 x 4	16	CFL0080162
HMF4400400	400	612	14,23												
HMF4400500	500	712	16,27												
ØD 95 ØAL 80 ØS 50															
HMF5500100	100	345	13,71												
HMF5500200	200	445	16,78												
HMF5500300	300	545	19,92	1/2”	50	40	M36x2	70	45	25	181	147	ø 17 x 6	18	CFL0095181
HMF5500400	400	645	23,15												
HMF5500500	500	745	26,22												
ØD 115 ØAL 100 ØS 50															
HMF6500100	100	375	20,31												
HMF6500200	200	475	23,82												
HMF6500300	300	575	27,35	1/2”	70	40	M36x2	70	45	27	194	162	ø 17 x 6	24	CFL0115194
HMF6500400	400	675	30,86												
HMF6500500	500	775	34,37												

HMS
HÜDROSILINDER JALASILINDER
250bar

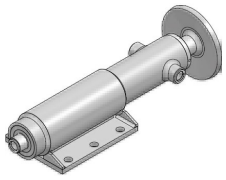

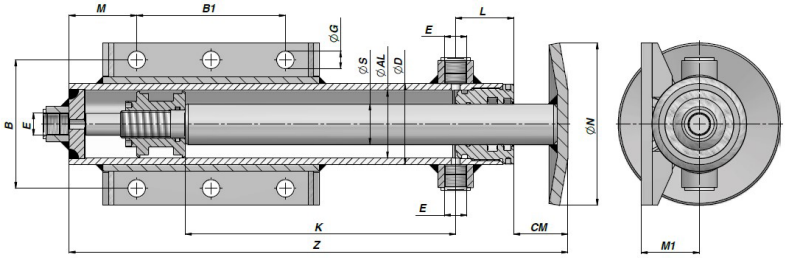

TOOTEKOOD	K	Z	kg	E BSP	L	CM	ØN	M1	B	M	B1	ØG	TOODEKOOD	O	Z	kg
ØD 50 ØAL 40 ØS 25																
HMS00400250200	200	369	6,36													
HMS00400250300	300	469	7,30													
HMS00400250400	400	569	8,23	3/8”	40	40	110	38	85	50	100	13				
HMS00400250500	500	669	9,17													
HMS00400250600	600	769	10,11													
ØD 60 ØAL 50 ØS 30																
HMS00500300200	200	369	8,19													
HMS00500300300	300	469	9,42													
HMS00500300400	400	569	10,65	3/8”	43	40	120	43	95	50	110	13				
HMS00500300500	500	669	11,87													
HMS00500300600	600	769	13,11													
ØD 70 ØAL 60 ØS 35													**ØD 70 ØAL 60 ØS 40**			
HMS00600350200	200	371	11,10										HMS00600400200	200	371	11,65
HMS00600350300	300	471	12,65										HMS00600400300	300	471	13,43
HMS00600350400	400	571	14,20	3/8”	50	40	130	50	105	53	125	13	HMS00600400400	400	571	15,21
HMS00600350500	500	671	15,75										HMS00600400500	500	671	16,99
HMS00600350600	600	771	17,30										HMS00600400600	600	771	18,77
ØD 80 ØAL 70 ØS 40													**ØD 80 ØAL 70 ØS 50**			
HMS00700400200	200	410	14,16										HMS00700500200	200	410	14,70
HMS00700400300	300	510	15,83										HMS00700500300	300	510	16,60
HMS00700400400	400	610	17,51	1/2”	50	50	150	55	120	53	125	15	HMS00700500400	400	610	18,51
HMS00700400500	500	710	19,18										HMS00700500500	500	710	19,49
HMS00700400600	600	810	20,85										HMS00700500600	600	810	22,31
ØD 90 ØAL 80 ØS 40													**ØD 90 ØAL 80 ØS 50**			
HMS00800400200	200	410	17,69										HMS00800500200	200	410	19,04
HMS00800400300	300	510	19,72										HMS00800500300	300	510	21,62
HMS00800400400	400	610	21,74	1/2”	60	50	160	62	125	58	145	15	HMS00800500400	400	610	24,20
HMS00800400500	500	710	23,77										HMS00800500500	500	710	26,78
HMS00800400600	600	810	25,80										HMS00800500600	600	810	29,36
ØD 100 ØAL 90 ØS 40													**ØD 100 ØAL 90 ØS 50**			
HMS00900400200	200	410	20,30										HMS00800500200	200	410	21,65
HMS00900400300	300	510	22,45										HMS00800500300	300	510	24,35
HMS00900400400	400	610	24,59	1/2”	60	50	170	67	135	60	150	15	HMS00800500400	400	610	27,05
HMS00900400500	500	710	26,74										HMS00800500500	500	710	29,76
HMS00900400600	600	810	28,89										HMS00800500600	600	810	32,46
ØD 110 ØAL 100 ØS 50													**ØD 110 ØAL 100 ØS 60**			
HMS01000500200	200	420	26,92										HMS01000600200	200	420	28,61
HMS01000500300	300	520	29,74										HMS01000600300	300	520	32,11
HMS01000500400	400	620	32,57	1/2”	82	60	180	73	145	60	170	15	HMS01000600400	400	620	35,61
HMS01000500500	500	720	35,39										HMS01000600500	500	720	39,11
HMS01000500600	600	820	38,22										HMS01000600600	600	820	42,61

HÜDROSILINDRI KOMPONENDID

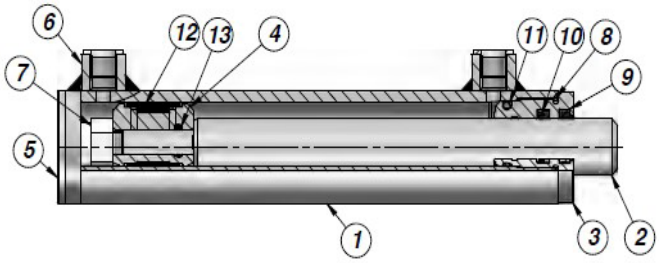

HM0

Maksimum kiirus: 0,5 m/s
Temperatuur: -25˚C - +80˚C

1 STL silindrihülss
2 SBL silindri vars
3 CG silindri kork
4 CT silindri kolb
5 CF silindri põhi
6 CBS ühendusmuhv
7 CDA/CDB kolvi mutter
8 Tihend O-rõngas
9 Tihend GHK
10 Tihend TSE-TTS-TTI/L
11 Tihend O-rõngas
12 Tihend TPM
13 Tihend O-rõngas

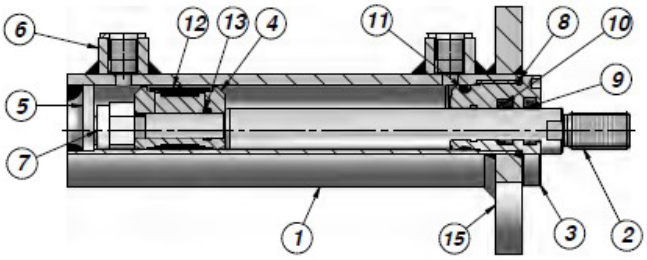

HMF

Maksimum kiirus: 0,5 m/s
Temperatuur: -25˚C - +80˚C

1 STL/STFG silindrihülss
2 SBL/SBFG silindri vars
3 CG silindri kork
4 CT silindri kolb
5 CFI silindri põhi
6 CBS ühendusmuhv
7 CDA/CDB kolvi mutter
8 Tihend O-rõngas
9 Tihend GHK
10 Tihend TSE-TTS-TTI/L
11 Tihend O-rõngas
12 Tihend TPM
13 Tihend O-rõngas
15 CFL flants

HM0PM

Maksimum kiirus: 1 m/s
Temperatuur: -25˚C - +80˚C

1 STS silindrihülss
2 Silindri vars
3 CGPM silindri kork
4 CTPM silindri kolb
5 Silindri põhi
6 CBS ühendusmuhv
8 Tihend O-rõngas
9 Tihend GHM/C
10 Tihend TTX/S
11 Tihend GIR
12 Tihend GAF
13 Tihend GKS
14 Tihend O-rõngas
15 Tihend PDH
16 Tihend GAF
17 Tihend O-rõngas

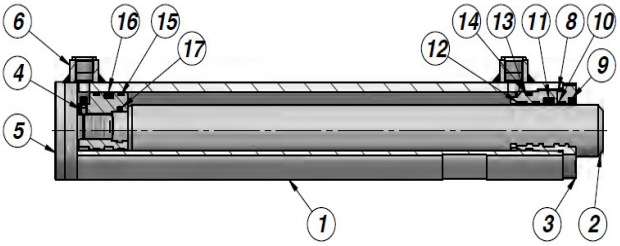

HÜDROSILINDRI KOMPONENDID

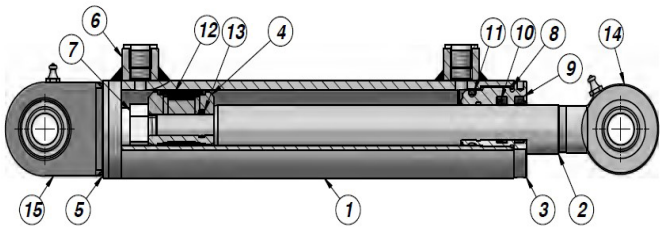

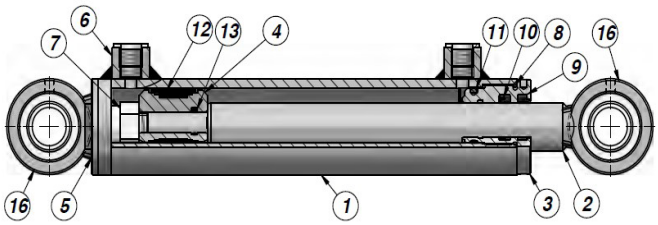

HMB

1 STL silindrihülss
2 SBL silindri vars
3 CG silindri kork
4 CT silindri kolb
5 CF silindri põhi
6 CBS ühendusmuhv
7 CDA/CDB kolvi mutter
8 Tihend O-rõngas
9 Tihend GHK
10 Tihend TSE-TTS-TTI/L
11 Tihend O-rõngas
12 Tihend TPM
13 Tihend O-rõngas
14 CSTS...C silindrivarre ots määrdenipliga
15 CSTS...N silindri ots määrdenipliga

HMC

1 STL silindrihülss
2 SBL silindri vars
3 CG silindri kork
4 CT silindri kolb
5 CF silindri põhi
6 CBS ühendusmuhv
7 CDA/CDB kolvi mutter
8 Tihend O-rõngas
9 Tihend GHK
10 Tihend TSE-TTS-TTI/L
11 Tihend O-rõngas
12 Tihend TPM
13 Tihend O-rõngas
16 CAGE/CAGEN laagripesa

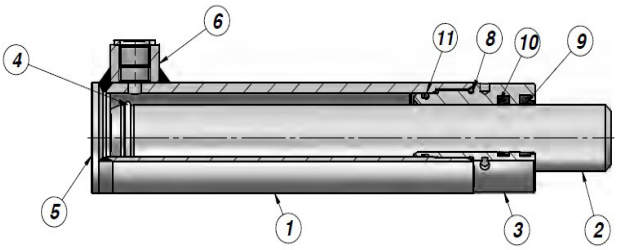

HT0

Maksimum kiirus: 0,5 m/s
Temperatuur: -25°C - +80°C

1 Silindrihülss
2 Silindri vars
3 CGT silindri kork
4 Stopperrõngas
5 CF silindri põhi
6 CBS ühendusmuhv
8 Tihend O-rõngas
9 Tihend GHK
10 Tihend TSE-TTS-TTI/L
11 Tihend O-rõngas

STL HÜLSS

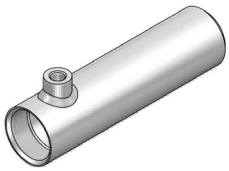

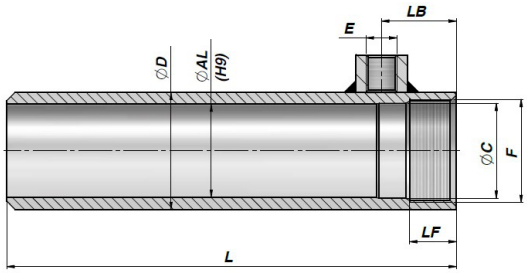

TOOTEKOOD	ØAL	Käigu-pikkus	L	ØD	E BSP	LB	F	LF	ØC	kg
STFR025050050		50	95							0,40
STFR025050100	25	100	145	35	1/4”	15	M28X1,5	13	-	0,60
STFR025050150		150	195							0,70
STFR025050200		200	245							0,90
STFR032050050		50	127							0,60
STFR032050100		100	177							0,80
STFR032050150		150	227							1,00
STFR032050200		200	277							1,30
STFR032050250	32	250	327	42	1/4”	27	M36X1,5	16	32,6	1,50
STFR032050300		300	377							1,70
STFR032050400		400	477							2,20
STFR032050500		500	577							2,60
STL1500100		100	192							192
STL1500150		150	242							242
STL1500200		200	292							292
STL1500250		250	342							342
STL1500300		300	392							392
STL1500350	40	350	442	50	1/4”	32	M44X1,5	20	40,6	442
STL1500400		400	492							492
STL1500450		450	542							542
STL1500500		500	592							592
STL1500550		550	642							642
STL1500600		600	692							692
STL2500100		100	202							1,40
STL2500150		150	252							1,74
STL2500200		200	302							2,08
STL2500250		250	352							2,42
STL2500300		300	402							2,75
STL2500350		350	452							3,09
STL2500400		400	502							3,43
STL2500450	50	450	552	60	3/8”	35	M54X1,5	23	50,6	3,76
STL2500500		500	602							4,10
STL2500550		550	652							4,44
STL2500600		600	702							4,77
STL2500700		700	802							5,44
STL2500800		800	902							6,12
STL2501000		1000	1102							7,47
STL2501500		1500	1602							10,17

STL HÜLSS

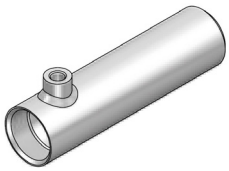

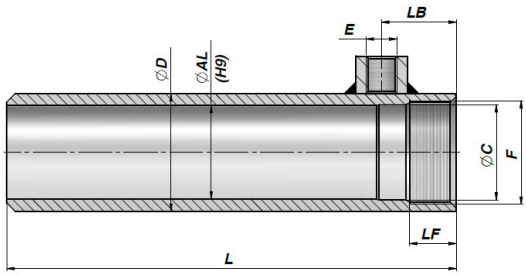

TOOTEKOOD	ØAL	Käigu-pikkus	L	ØD	E BSP	LB	F	LF	ØC	kg
STL3500100		100	217							1,77
STL3500150		150	267							2,17
STL3500200		200	317							2,57
STL3500250		250	367							2,97
STL3500300		300	417							3,36
STL3500350		350	467							3,76
STL3500400		400	517							4,16
STL3500450	60	450	567	70	3/8”	40	M64X1,5	28	60,6	4,56
STL3500500		500	617							4,96
STL3500550		550	667							5,35
STL3500600		600	717							5,75
STL3500700		700	817							6,49
STL3500800		800	917							7,35
STL3501000		1000	1117							8,94
STL3501500		1500	1617							12,95
STL0630730200		200	317							2,59
STL0630730250		250	367							3,01
STL0630730300		300	417							3,43
STL0630730400		400	517							4,27
STL0630730500	63	500	617	73	3/8”	40	M68X1,5	26	64,1	5,11
STL0630730600		600	717							5,95
STL0630730700		700	817							6,77
STL0630730800		800	917							7,63
STL0630731000		1000	1117							9,30
STL4500100		100	217							2,04
STL4500150		150	267							2,50
STL4500200		200	317							2,96
STL4500250		250	367							3,42
STL4500300		300	417							3,87
STL4500350		350	467							4,33
STL4500400		400	517							4,79
STL4500450	70	450	567	80	3/8”	40	M74X1,5	28	70,6	5,25
STL4500500		500	617							5,71
STL4500550		550	667							6,17
STL4500600		600	717							6,63
STL4500700		700	817							7,48
STL4500800		800	917							8,47
STL4501000		1000	1117							10,31
STL4501500		1500	1617							14,94
STL5600200		200	335							4,29
STL5600250		250	385							4,92
STL5600300		300	435							5,56
STL5600400		400	535							6,82
STL5600500		500	635							8,08
STL5600600	80	600	735	92	1/2”	50	M85X2	34	80,6	9,35
STL5600700		700	835							10,49
STL5600800		800	935							11,88
STL5601000		1000	1135							14,41
STL5601500		1500	1635							20,77

STL HÜLSS

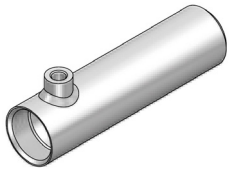

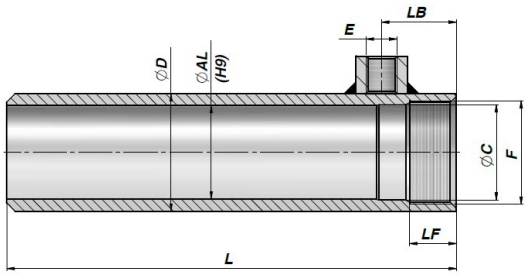

TOOTEKOOD	ØAL	Käigu-pikkus	L	ØD	E BSP	LB	F	LF	ØC	kg
STL0901050300		300	440							7,79
STL0901050400		400	540							9,58
STL0901050500		500	640							11,37
STL0901050600	90	600	740	105	1/2”	50	M95x2	34	90,6	13,16
STL0901050700		700	840							14,95
STL0901050800		800	940							16,74
STL0901051000		1000	1140							20,33
STL6700200		200	200							7,17
STL6700250		250	250							8,16
STL6700300		300	300							9,14
STL6700400		400	400							11,12
STL6700500	100	500	500	115	1/2”	70	M105x2	52	100,6	13,09
STL6700600		600	600							15,07
STL6700700		700	700							16,81
STL6700800		800	800							19,02
STL6701000		1000	1000							22,97
STL6701500		1500	1500							32,89

STS HÜLSS

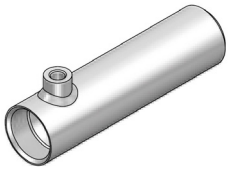

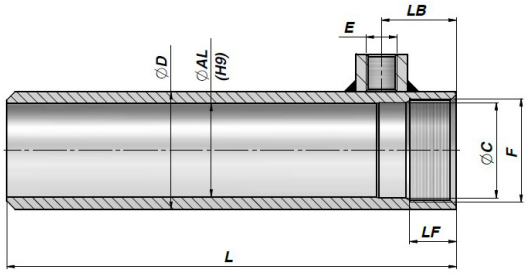

TOOTEKOOD	ØAL	Käigu-pikkus	L	ØD	E BSP	LB	F	LF	ØC	kg
STS5700200		200	335							5,44
STS5700250		250	385							6,25
STS5700300		300	435							7,05
STS5700400	80	400	535	95	1/2”	50	M85x2	34	80,6	8,66
STS5700500		500	635							10,27
STS5700600		600	735							11,87
STS5700800		800	935							15,09
STS5701000		1000	1135							18,31
STS6700200		200	360							7,17
STS6700250		250	410							8,16
STS6700300		300	460							9,14
STS6700400	100	400	560	115	1/2”	70	M105x2	52	100,6	11,12
STS6700500		500	660							13,09
STS6700600		600	760							15,07
STS6700800		800	960							19,02
STS6701000		1000	1160							22,97

STFG
HÜLSS

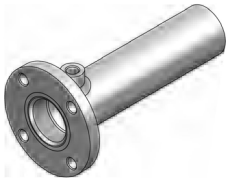

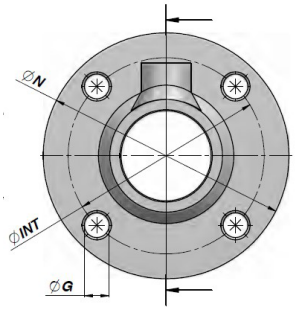

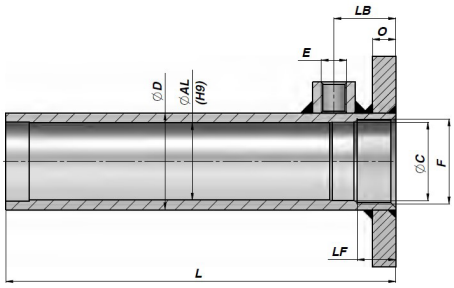

TOOTEKOOD	ØAL	Käigu-pikkus	L	ØD	E BSP	LB	F	LF	ØC	Flants ØN	O	ØG	ØINT	kg
STFG040050100		100	202											1,80
STFG040050200		200	302											2,30
STFG040050300	40	300	402	50	1/4”	32	M44x1,5	20	40,6	109	12,5	ø 11 x 4	87	2,80
STFG040050400		400	502											3,40
STFG040050500		500	602											3,90
SOBITUB CFI0410012 PÕHJAGA														
STFG050050100		100	212											2,50
STFG050050200		200	312											3,20
STFG050050300	50	300	412	60	3/8”	35	M54x1,5	23	50,6	128	14,5	ø 13 x 4	105	3,80
STFG050050400		400	512											4,50
STFG050050500		500	612											5,20
SOBITUB CFI0510012 PÕHJAGA														
STFG060050100		100	230											3,20
STFG060050200		200	330											4,00
STFG060050300	60	300	430	70	3/8”	40	M64x1,5	28	60,6	142	16,5	ø 13 x 4	117	4,80
STFG060050400		400	530											5,60
STFG060050500		500	630											6,40
SOBITUB CFI0610015 PÕHJAGA														
STFG070050100		100	230											3,90
STFG070050200		200	330											4,80
STFG070050300	70	300	430	80	3/8”	40	M74x1,5	28	70,6	162	16,5	ø 15 x 4	127	5,80
STFG070050400		400	530											6,70
STFG070050500		500	630											7,60
SOBITUB CFI0710015 PÕHJAGA														
STFG080070100		100	250											6,30
STFG080070200		200	350											7,90
STFG080070300	80	300	450	95	1/2”	50	M85x2	34	80,6	181	18,5	ø 17 x 6	149	9,50
STFG080070400		400	550											11,20
STFG080070500		500	650											12,70
SOBITUB CFI0810017 PÕHJAGA														
STFG100070100		100	278											8,50
STFG100070200		200	378											10,50
STFG100070300	100	300	478	115	1/2”	70	M105x2	52	100,6	194	24,5	ø 17 x 6	162	12,50
STFG100070400		400	578											14,50
STFG100070500		500	678											16,50
SOBITUB CFI1010020 PÕHJAGA														

SBL VARS

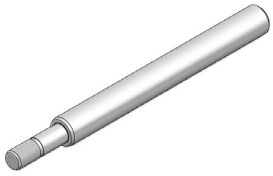

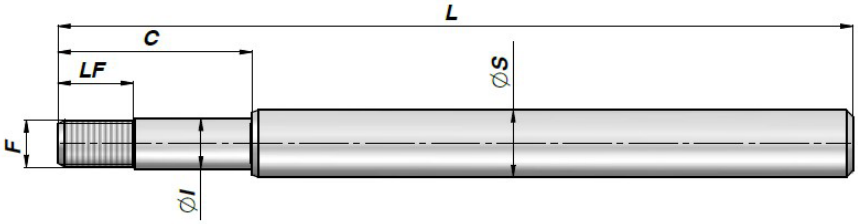

TOOTEKOOD	ØS	Kolb	Käigu-pikkus	L	ØI	C	F	LF	kg
SBL0160250050	16	25	50	128	11	31	M10x1,5	24,5	0,18
SBL0160250100			100	178					0,25
SBL0160250150			150	228					0,33
SBL0160250200			200	278					0,40
SBL0200320050	20	32	50	147	15	48	M14x1,5	21	0,30
SBL0200320100			100	197					0,43
SBL0200320150			150	247					0,55
SBL0200320200			200	297					0,67
SBL0200320250			250	347					0,79
SBL0200320300			300	397					0,91
SBL0200320400			400	497					1,10
SBL0200320500			500	597					1,40
SBL2010100	20	40	100	220	15	58	M14x1,5	23	0,48
SBL2010150			150	270					0,60
SBL2010200			200	320					0,72
SBL2010250			250	370					0,84
SBL2010300			300	420					0,97
SBL2010350			350	470					1,09
SBL2010400			400	520					1,21
SBL2010450			450	570					1,33
SBL2010500			500	620					1,46
SBL2510100	25	40	100	220	15	58	M14x1,5	23	0,70
SBL2510150			150	270					0,89
SBL2510200			200	320					1,08
SBL2510250			250	370					1,27
SBL2510300			300	420					1,47
SBL2510350			350	470					1,66
SBL2510400			400	520					1,85
SBL2510450			450	570					2,04
SBL2510500			500	620					2,23
SBL2510550			550	670					2,42
SBL2510600			600	720					2,61
SBL2520100	25	50	100	230	20	65	M20x1.5	30	0,79
SBL2520150			150	280					0,98
SBL2520200			200	330					1,17
SBL2520250			250	380					1,37
SBL2520300			300	430					1,56
SBL2520350			350	480					1,75
SBL2520400			400	530					1,94
SBL2520450			450	580					2,13
SBL2520500			500	630					2,32
SBL2520550			550	680					2,51
SBL2520600			600	730					2,71
SBL2520700			700	830					3,10
SBL2520800			800	930					3,47
SBL2521000			1000	1130					4,24

SBL VARS

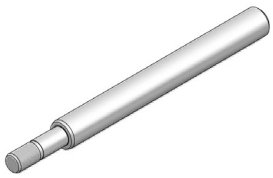

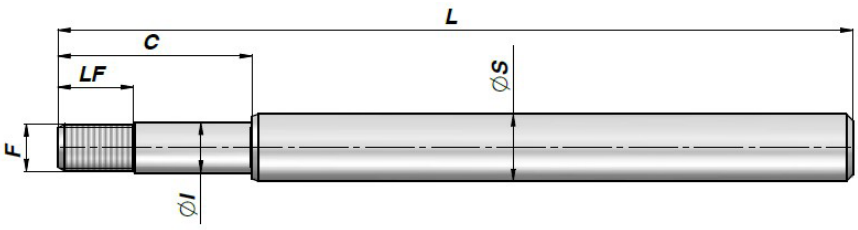

TOOTEKOOD	ØS	Kolb	Käigu-pikkus	L	ØI	C	F	LF	kg
SBL0160250050	16	25	50	128	11	31	M10x1,5	24,5	0,18
SBL0160250100			100	178					0,25
SBL0160250150			150	228					0,33
SBL0160250200			200	278					0,40
SBL0200320050	20	32	50	147	15	48	M14x1,5	21	0,30
SBL0200320100			100	197					0,43
SBL0200320150			150	247					0,55
SBL0200320200			200	297					0,67
SBL0200320250			250	347					0,79
SBL0200320300			300	397					0,91
SBL0200320400			400	497					1,10
SBL0200320500			500	597					1,40
SBL2010100	20	40	100	220	15	58	M14x1,5	23	0,48
SBL2010150			150	270					0,60
SBL2010200			200	320					0,72
SBL2010250			250	370					0,84
SBL2010300			300	420					0,97
SBL2010350			350	470					1,09
SBL2010400			400	520					1,21
SBL2010450			450	570					1,33
SBL2010500			500	620					1,46
SBL2510100	25	40	100	220	15	58	M14x1,5	23	0,70
SBL2510150			150	270					0,89
SBL2510200			200	320					1,08
SBL2510250			250	370					1,27
SBL2510300			300	420					1,47
SBL2510350			350	470					1,66
SBL2510400			400	520					1,85
SBL2510450			450	570					2,04
SBL2510500			500	620					2,23
SBL2510550			550	670					2,42
SBL2510600			600	720					2,61
SBL2520100	25	50	100	230	20	65	M20x1.5	30	0,79
SBL2520150			150	280					0,98
SBL2520200			200	330					1,17
SBL2520250			250	380					1,37
SBL2520300			300	430					1,56
SBL2520350			350	480					1,75
SBL2520400			400	530					1,94
SBL2520450			450	580					2,13
SBL2520500			500	630					2,32
SBL2520550			550	680					2,51
SBL2520600			600	730					2,71
SBL2520700			700	830					3,10
SBL2520800			800	930					3,47
SBL2521000			1000	1130					4,24

SBL VARS

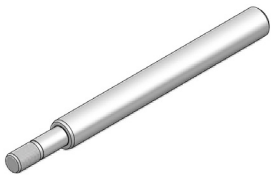

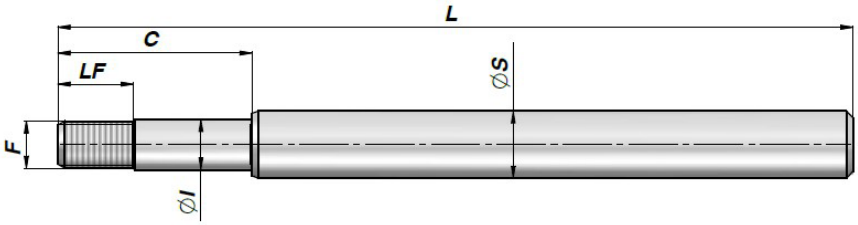

TOOTEKOOD	ØS	Kolb	Käigu-pikkus	L	ØI	C	F	LF	kg
SBL3020100			100	230					0,90
SBL3020150			150	280					1,12
SBL3020200			200	330					1,34
SBL3020250			250	380					1,57
SBL3020300			300	430					1,79
SBL3020350			350	480					2,01
SBL3020400			400	530					2,24
SBL3020450	30	50	450	580	20	65	M20x1.5	30	2,46
SBL3020500			500	630					2,68
SBL3020550			550	680					2,91
SBL3020600			600	730					3,13
SBL3020700			700	830					3,58
SBL3020800			800	930					4,02
SBL3021000			1000	1130					4,92
SBL3021500			1500	1630					7,17
SBL3030100			100	248					1,14
SBL3030150			150	298					1,41
SBL3030200			200	348					1,69
SBL3030250			250	398					1,97
SBL3030300			300	448					2,24
SBL3030350			350	498					2,52
SBL3030400	30	60/70	400	548	20	75	M20x1.5	30	2,79
SBL3030450			450	598					3,07
SBL3030500			500	648					3,34
SBL3030550			550	698					3,62
SBL3030600			600	748					3,89
SBL3030700			700	848					4,47
SBL3030800			800	948					5,00
SBL3031000			1000	1148					6,10
SBL3530100			100	248					1,48
SBL3530150			150	298					1,86
SBL3530200			200	348					2,23
SBL3530250			250	398					2,61
SBL3530300			300	448					2,98
SBL3530350			350	498					3,36
SBL3530400			400	548					3,73
SBL3530450	35	60/70	450	598	20	75	M20x1.5	30	4,11
SBL3530500			500	648					4,48
SBL3530550			550	698					4,86
SBL3530600			600	748					5,23
SBL3530700			700	848					6,02
SBL3530800			800	948					6,74
SBL3531000			1000	1148					8,24
SBL3531500			1500	1648					11,99

SBL VARS

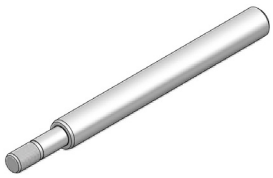

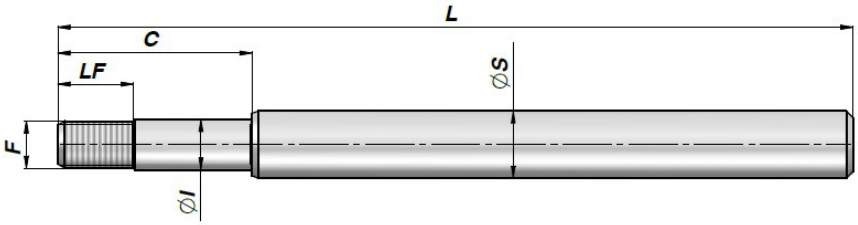

TOOTEKOOD	ØS	Kolb	Käigu-pikkus	L	ØI	C	F	LF	kg
SBL4040100			100	248					2,03
SBL4040150			150	298					2,52
SBL4040200			200	348					3,01
SBL4040250			250	398					3,50
SBL4040300			300	448					3,99
SBL4040350			350	498					4,48
SBL4040400			400	548					4,97
SBL4040450	40	60/70	450	598	27	75	M27x2	30	5,46
SBL4040500			500	648					5,95
SBL4040550			550	698					6,44
SBL4040600			600	748					6,93
SBL4040700			700	848					7,95
SBL4040800			800	948					8,89
SBL4041000			1000	1148					10,85
SBL4041500			1500	1648					15,58
SBL0400630200			200	348					2,92
SBL0400630250			250	398					3,40
SBL0400630300			300	448					3,90
SBL0400630400			400	548					4,88
SBL0400630500	40	63	500	648	24	75	M24x2	35	5,87
SBL0400630600			600	748					6,85
SBL0400630700			700	848					7,88
SBL0400630800			800	948					8,80
SBL0400631000			1000	1148					10,76
SBL4050200			200	368					3,17
SBL4050250			250	418					3,66
SBL4050300			300	468					4,15
SBL4050400			400	568					5,13
SBL4050500	40	80	500	668	27	83	M27x2	38	6,11
SBL4050600			600	768					7,09
SBL4050700			700	868					8,10
SBL4050800			800	968					9,05
SBL4051000			1000	1168					11,01
SBL5050200			200	368					4,74
SBL5050250			250	418					5,50
SBL5050300			300	468					6,27
SBL5050400			400	568					7,80
SBL5050500	50	80	500	668	27	83	M27x2	38	9,33
SBL5050600			600	768					10,86
SBL5050700			700	868					12,45
SBL5050800			800	968					13,93
SBL5051000			1000	1168					16,99
SBL5051500			1500	1668					24,64

SBL VARS

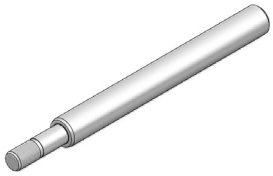

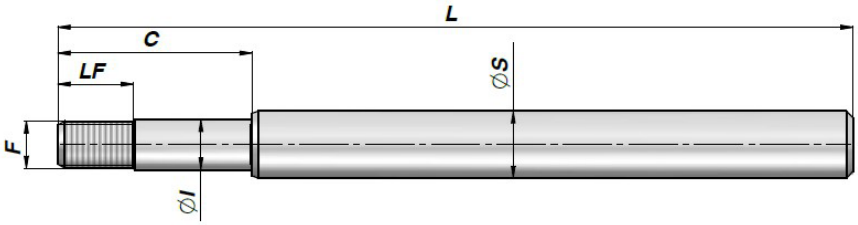

TOOTEKOOD	ØS	Kolb	Käigu-pikkus	L	ØI	C	F	LF	kg
SBL0500900300			300	471					6,46
SBL0500900400			400	571					8,00
SBL0500900500			500	671					9,54
SBL0500900600	50	90	600	771	33	88	M33x2	43	11,09
SBL0500900700			700	871					12,63
SBL0500900800			800	971					14,17
SBL0500901000			1000	1171					17,25
SBL5060200			200	395					5,29
SBL5060250			250	445					6,06
SBL5060300			300	495					6,82
SBL5060400			400	595					8,35
SBL5060500	50	100	500	695	33	88	M33x2	43	9,89
SBL5060600			600	795					11,42
SBL5060700			700	895					13,01
SBL5060800			800	995					14,48
SBL5061000			1000	1195					17,54
SBL6060300			300	495					9,56
SBL6060400			400	595					11,77
SBL6060500			500	695					13,98
SBL6060600	60	100	600	795	33	88	M33x2	43	16,18
SBL6060700			700	895					18,46
SBL6060800			800	995					20,59
SBL6061000			1000	1195					25,00
SBL6061500			1500	1695					36,00

SBFG VARS

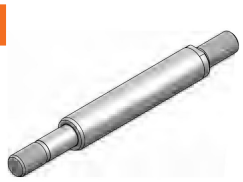

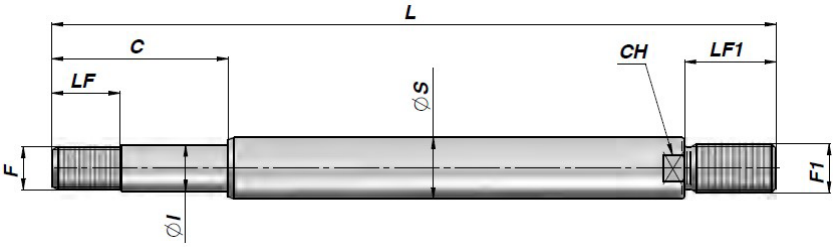

TOOTEKOOD	ØS	Kolb	Käigu-pikkus	L	ØI	C	F	LF	F1	LF1	CH	kg
SBFG200400100			100	238								0,60
SBFG200400200			200	338								0,74
SBFG200400300	20	40	300	438	15	58	M14x1.5	23	M16x1.5	30	18	0,98
SBFG200400400			400	538								1,23
SBFG200400500			500	638								1,47
SBFG300500100			100	258								1,10
SBFG300500200			200	358								1,65
SBFG300500300	30	50	300	458	20	65	M20x1.5	30	M20x1.5	40	26	2,20
SBFG300500400			400	558								2,75
SBFG300500500			500	658								3,30
SBFG350600100			100	285								1,68
SBFG350600200			200	385								2,43
SBFG350600300	35	60	300	485	24	75	M24x2	35	M27x2	50	32	3,18
SBFG350600400			400	585								3,95
SBFG350600500			500	685								4,68

SBFG
VARS

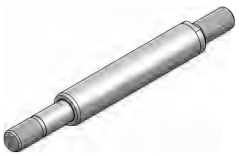

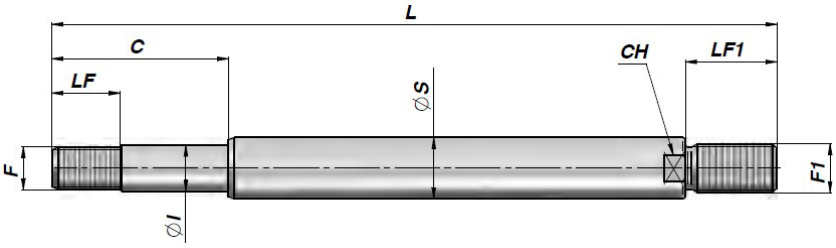

TOOTEKOOD	ØS	Kolb	Käigu-pikkus	L	ØI	C	F	LF	F1	LF1	CH	kg
SBFG400700100			100	297								2,26
SBFG400700200			200	397								3,25
SBFG400700300	40	70	300	497	27	75	M27x2	30	M30x2	60	36	4,26
SBFG400700400			400	597								5,25
SBFG400700500			500	697								6,25
SBFG500800100			100	328								3,51
SBFG500800200			200	428								5,12
SBFG500800300	50	80	300	528	27	83	M27x2	38	M36x2	70	45	6,65
SBFG500800400			400	628								8,18
SBFG500800500			500	728								9,71
SBFG501000100			100	355								4,18
SBFG501000200			200	455								5,70
SBFG501000300	50	100	300	555	33	88	M33x2	43	M36x2	70	45	7,25
SBFG501000400			400	655								8,79
SBFG501000500			500	755								10,33

CG KORK

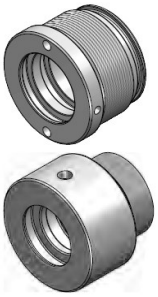

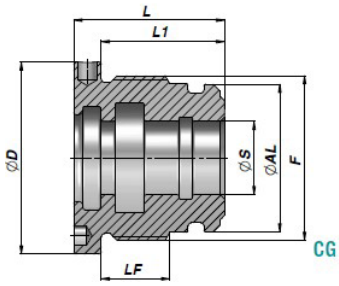

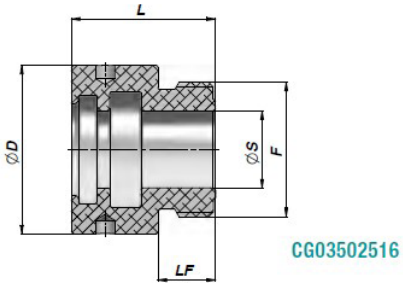

TOOTEKOOD	ØAL	ØS	ØD	F	LF	L	L1	kg
CG03502516	25	16	35	M28x1.5	12	30	-	0,04
CG04003016	30	16	40	M34x1.5	15	33	27	0,05
CG04203216	32	16	42	M36x1.5	15	33	27	0,06
CG04203220	32	20	"	"	"	"	"	0,12
CG04503520	35	20	44	M39x1.5	19	40	32	0,21
CG04503522	35	22	"	"	"	"	"	0,18
CG05004020	40	20	49	M44x1.5	19	40	32	0,30
CG05004022	40	22	"	"	"	"	"	0,27
CG05004025	40	25	"	"	"	"	"	0,24
CG05004028	40	28	"	"	"	"	"	0,20
CG05504522	45	22	54	M49x1.5	19	40	32	0,37
CG05504525	45	25	"	"	"	"	"	0,34
CG06005020	50	20	59	M54x1.5	22	43	35	0,55
CG06005025	50	25	"	"	"	"	"	0,48
CG06005028	50	28	"	"	"	"	"	0,45
CG06005030	50	30	"	"	"	"	"	0,41
CG06005032	50	32	"	"	"	"	"	0,38
CG06005135	50	35	"	"	"	"	"	0,34
CG06005035	50	35	"	"	17	38	30	0,29
CG06505525	55	25	64	M60x1.5	21	43	35	0,63
CG06505530	55	30	"	"	"	"	"	0,56
CG06505535	55	35	"	"	"	"	"	0,47
CG07006025	60	25	69	M64x1.5	27	50	40	0,91
CG07006030	60	30	"	"	"	"	"	0,83
CG07006035	60	35	"	"	"	"	"	0,72
CG07006040	60	40	"	"	"	"	"	0,62
CG07006045	60	45	"	"	"	"	"	0,48
CG07306330	63	30	73	M68x1.5	25	50	40	0,96
CG07306332	63	32	"	"	"	"	"	0,92
CG07306335	63	35	"	"	"	"	"	0,86
CG07306336	63	36	"	"	"	"	"	0,85
CG07306340	63	40	"	"	"	"	"	0,76
CG07306345	63	45	"	"	"	"	"	0,61
CG07506530	65	30	74	M69x1.5	25	50	40	1,00
CG07506535	65	35	"	"	"	"	"	0,90
CG07506540	65	40	"	"	"	"	"	0,80
CG07506545	65	45	"	"	"	"	"	0,67
CG08007025	70	25	79	M74x1.5	27	50	40	1,29
CG08007030	70	30	"	"	"	"	"	1,21
CG08007035	70	35	"	"	"	"	"	1,11
CG08007040	70	40	"	"	"	"	"	0,98
CG08007045	70	45	"	"	"	"	"	0,86
CG08007050	70	50	"	"	"	"	"	0,72
CG09007530	75	30	89	M80x2	33	60	50	1,79
CG09007535	75	35	"	"	"	"	"	1,66
CG09007540	75	40	"	"	"	"	"	1,51
CG09007545	75	45	"	"	"	"	"	1,37
CG09508030	80	30	94	M85x2	33	60	50	2,06
CG09508035	80	35	"	"	"	"	"	1,93

CG KORK

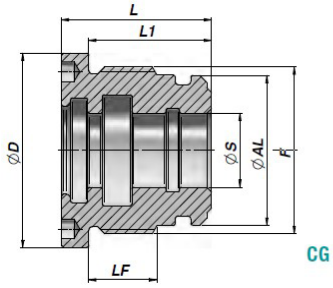

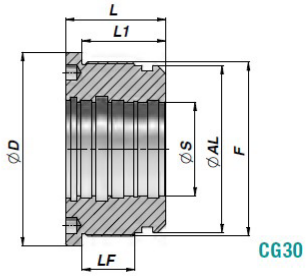

TOOTEKOOD	ØAL	ØS	ØD	F	LF	L	L1	kg
CG09508040	80	40	94	M85x2	33	60	50	1,78
CG09508045	80	45	"	"	"	"	"	1,64
CG09508050	80	50	"	"	"	"	"	1,47
CG09508055	80	55	"	"	"	"	"	1,28
CG09508060	80	60	"	"	"	"	"	1,05
CG10008535	85	35	99	M90x2	33	60	50	2,20
CG10008540	85	40	"	"	"	"	"	2,05
CG10008545	85	45	"	"	"	"	"	1,90
CG10008550	85	50	"	"	"	"	"	1,73
CG10509040	90	40	104	M95x2	33	60	50	2,35
CG10509045	90	45	"	"	"	"	"	2,22
CG10509050	90	50	"	"	"	"	"	2,04
CG10509060	90	60	"	"	"	"	"	1,62
CG11510040	100	40	114	M105x2	51	82	70	4,21
CG11510045	100	45	"	"	51	82	70	4,02
CG11510050	100	50	"	"	"	"	"	3,79
CG11510055	100	55	"	"	51	82	70	3,54
CG11510060	100	60	"	"	"	"	"	3,23
CG11510063	100	63	"	"	51	82	70	3,04
CG11510070	100	70	"	"	51	82	70	2,55
CG12511045	110	45	124	M115x2	41	72	60	4,40
CG12511050	110	50	"	"	"	"	"	4,20
CG12511060	110	60	"	"	51	82	70	4,24
CG12511070	110	70	"	"	"	"	"	3,56
CG14012050	120	50	139	M125x2	49	82	70	5,99
CG14012060	120	60	"	"	"	"	"	5,43
CG14012070	120	70	"	"	"	"	"	4,70
CG14012080	120	80	"	"	"	"	"	4,03
CG14512560	125	60	144	M130x2	59	92	80	6,76
CG14512570	125	70	"	"	"	"	"	5,96
CG14512580	125	80	"	"	"	"	"	5,21
CG14512590	125	90	"	"	"	"	"	4,21
CG16014070	140	70	159	M145x2	59	92	80	8,10
CG16014080	140	80	"	"	"	"	"	7,35
CG17015070	150	70	169	M155x2	69	102	90	10,75
CG17015080	150	80	"	"	"	"	"	9,91
CG18016080	160	80	179	M165x2	69	102	90	11,76
CG18016090	160	90	"	"	"	"	"	10,67
				CG30				
CG30180100	180	100	210	M188x2.5	58	110	92	14,88
CG30180120	180	120	"	"	"	"	"	11,97
CG30200100	200	100	218	M208x2.5	58	110	92	19,34
CG30200120	200	120	"	"	"	"	"	16,43
CG30250120	250	120	268	M258x2.5	80	135	117	37,94
CG30250150	250	150	"	"	"	"	"	31,31

CGT
KORK

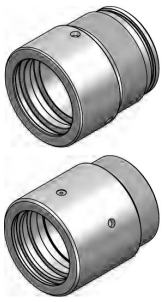

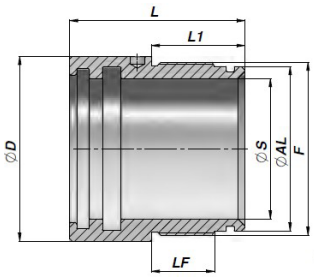

TYPE 1

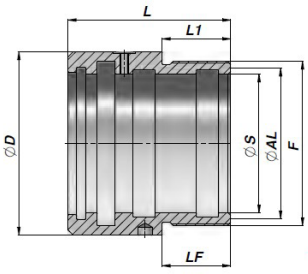

TYPE 2

TOOTEKOOD	Tüüp	ØS	ØAL	ØD	F	LF	L	L1	kg
CGT0200300	1	20	30	39.0	M34x1.5	15	57	27	0,25
CGT0250350	1	25	35	44.0	M39x1.5	19	65	32	0,34
CGT0300400	1	30	40	49.0	M44x1.5	19	65	32	0,39
CGT0350450	1	35	45	54.0	M49x1.5	19	65	32	0,44
CGT0400500	1	40	50	59.0	M54x1.5	22	70	35	0,53
CGT0450550	1	45	55	64.0	M60x1.5	22	70	35	0,59
CGT0500600	1	50	60	69.0	M64x1.5	22	75	40	0,67
CGT0600700	1	60	70	79.0	M74x1.5	27	75	40	0,78
CGT0700900	2	70	85	100.0	M90x2	30	90	30	1,99
CGT0800960	2	80	90	107.0	M96x2	40	95	40	1,90
CGT1001240	2	100	120	138.5	M124x2	42	157	42	7,12

CGPM
KORK

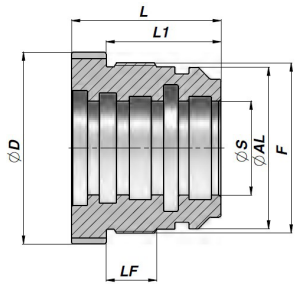

TOOTEKOOD	ØAL	ØS	ØD	F	LF	L	L1	kg
CGPM065050025	50	25	64	M54x1.5	22	55	45	0,66
CGPM065050030	50	30	"	"	"	"	"	0,54
CGPM065050035	50	35	"	"	"	"	"	0,41
CGPM075060030	60	30	74	M64x1.5	22	60	48	1,00
CGPM075060035	60	35	"	"	"	"	"	0,86
CGPM075060040	60	40	"	"	"	"	"	0,71
CGPM080063035	63	35	78	M68x1.5	22	60	48	1,04
CGPM080063040	63	40	"	"	"	"	"	0,89
CGPM085070035	70	35	84	M74x1.5	22	65	50	1,48
CGPM085070040	70	40	"	"	"	"	"	1,30
CGPM100080040	80	40	94	M85x2	25	75	60	2,18
CGPM100080045	80	45	"	"	"	"	"	1,94
CGPM100080050	80	50	"	"	"	"	"	1,69
CGPM110090045	90	45	109	M95x2	25	75	60	2,84
CGPM110090050	90	50	"	"	"	"	"	2,60
CGPM110090060	90	60	"	"	"	"	"	2,00
CGPM120100045	100	45	119	M105x2	25	75	60	3,80
CGPM120100050	100	50	"	"	"	"	"	3,50
CGPM120100060	100	60	"	"	"	"	"	2,95
CGPM130110050	110	50	129	M115x2	30	85	70	5,07
CGPM130110060	110	60	"	"	"	"	"	4,45
CGPM140120060	120	60	139	M125x2	30	85	70	5,68
CGPM140120070	120	70	"	"	"	"	"	4,95
CGPM140120080	120	80	"	"	"	"	"	3,96
CGPM145125070	125	70	144	M130x2	39	90	75	5,99
CGPM145125080	125	80	"	"	"	"	"	4,95
CGPM160140080	140	80	159	M145x2	40	90	75	7,22
CGPM160140090	140	90	"	"	"	"	"	6,21
CGPM160140100	140	100	"	"	"	"	"	5,08
CGPM170150080	150	80	169	M155x2	46	100	85	9,85
CGPM170150090	150	90	"	"	"	"	"	8,73
CGPM170150100	150	100	"	"	"	"	"	7,49
CGPM180160100	160	100	179	M165x2	46	100	85	9,43
CGPM180160120	160	120	"	"	"	"	"	6,43
CGPM215180100	180	100	215	M188x2.5	60	125	107	18,06
CGPM215180120	180	120	"	"	"	"	"	14,35
CGPM225200100	200	100	225	M208x2.5	60	125	107	23,63
CGPM225200120	200	120	"	"	"	"	"	19,92
CGPM225200140	200	140	"	"	"	"	"	16,03
CGPM245220120	220	120	245	M228x2.5	65	130	112	27,82
CGPM245220140	220	140	"	"	"	"	"	23,78
CGPM275250150	250	150	275	M258x2.5	80	150	130	37,42
CGPM275250180	250	180	"	"	"	"	"	27,73
CGPM335300150	300	150	335	M308x3	95	180	155	77,05
CGPM335300180	300	180	"	"	"	"	"	65,48

CT KOLB

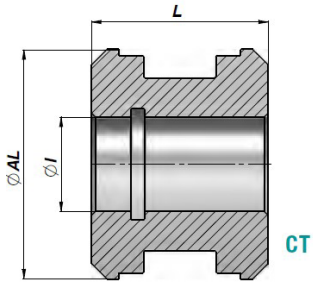

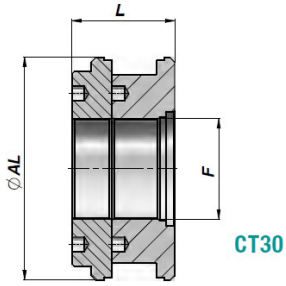

TOOTEKOOD	ØAL	ØI-F	L	kg
CT00030013	30	13	24,7	0,02
CT00032013	32	13	30	0,10
CT00032015	32	15	30	0,09
CT00035015	35	15	40	0,16
CT00040015	40	15	40	0,23
CT00045015	45	15	40	0,31
CT00050015	50	15	40	0,36
CT00050020	50	20	40	0,31
CT00055020	55	20	40	0,42
CT00060020	60	20	50	0,71
CT00060024	60	24	45	0,56
CT00060027	60	27	50	0,61
CT00063020	63	20	50	0,81
CT00063024	63	24	45	0,65
CT00065020	65	20	50	0,88
CT00065024	65	24	45	0,72
CT00070020	70	20	50	0,94
CT00070024	70	24	45	0,78
CT00070027	70	27	50	0,83
CT00075024	75	24	45	0,95
CT00075027	75	27	50	1,00
CT00080024	80	24	45	1,11
CT00080027	80	27	50	1,23
CT00085024	85	24	45	1,30
CT00085027	85	27	50	1,43
CT00090027	90	27	50	1,66
CT00090033	90	33	50	1,55
CT00100027	100	27	50	2,06
CT00100033	100	33	50	1,95
CT00110033	110	33	50	2,49
CT00110040	110	40	50	2,33
CT00120040	120	40	50	2,95
CT00125040	125	40	50	3,19
CT00140040	140	40	58	5,07
CT00150040	150	40	58	5,97
CT00160051	160	51	58	6,60
		CT30		
CT11180080	180	M80x2	82	9,80
CT11200080	200	M80x2	82	13,00
CT11250080	250	M98x2	82	21,70

CTPM
KOLB

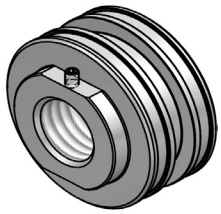

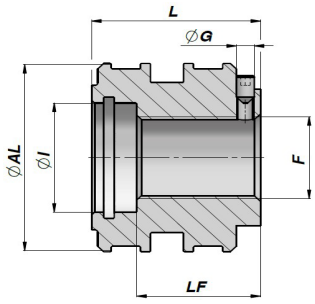

TOOTEKOOD	ØAL	F	LF	L	ØI	ØG	kg
CTPM050021040	50	M20x1.5	28	40	21	M6	0,40
CTPM050025040	50	M22x1.5	28	40	25	M6	0,36
CTPM060030045	60	M27x2	30	45	30	M6	0,60
CTPM063030045	63	M27x2	30	45	30	M6	0,67
CTPM070035056	70	M33x2	41	56	35	M6	1,00
CTPM070040056	70	M30x2	41	56	40	M6	1,00
CTPM080040056	80	M30x2	41	56	40	M6	1,40
CTPM080041056	80	M33x2	41	56	40	M6	1,37
CTPM090038055	90	M36x3	40	55	38	M6	1,80
CTPM090043055	90	M40x2	40	55	43	M6	1,71
CTPM100045056	100	M42x2	41	56	45	M6	2,20
CTPM110050070	110	M48x3	55	70	50	M8	3,40
CTPM120050070	120	M48x3	55	70	50	M8	4,10
CTPM120054070	120	M52x2	55	70	54	M8	3,94
CTPM125050070	125	M48x3	55	70	51	M8	4,40
CTPM125054070	125	M52x2	55	70	54	M8	4,23
CTPM140050075	140	M48x3	57	75	50	M8	6,00
CTPM140067075	140	M64x3	57	75	67	M8	5,55
CTPM150056080	150	M52x3	60	80	56	M8	7,50
CTPM150067080	150	M64x3	60	80	67	M8	6,91
CTPM160056080	160	M52x3	60	80	56	M8	8,50
CTPM160076080	160	M74x3	60	80	76	M8	7,82
CTPM180090115	180	M80x2	85	115	90	M10	14,10
CTPM200100115	200	M90x2	85	115	100	M10	17,48
CTPM220110120	220	M100x2	90	120	110	M10	21,78
CTPM250125130	250	M115x3	100	130	125	M10	30,04
CTPM300150140	300	M140x3	105	140	150	M12	44,94

CTF
KOLB

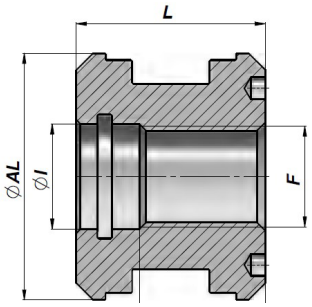

TOOTEKOOD	ØAL	ØF	LF	L	ØI	kg
CTF2510125	25	M10x1.5	17.5	25	11	0,01
CTF0401615	40	M16x1.5	30.0	40	17	0,22
CTF0502015	50	M20x1.5	28.0	40	21	0,31
CTF0602420	60	M24x2	30.0	45	25	0,58
CTF0632420	63	M24x2	30.0	45	25	0,66
CTF0702420	70	M24x2	30.0	45	25	0,78
CTF0802720	80	M27x2	30.0	45	28	1,08
CTF0903320	90	M33x2	35.0	50	35	1,57
CTF1003320	100	M33x2	35.0	50	35	2,18
CTF1103930	110	M39x3	35.0	50	42	2,40
CTF1204230	120	M42x3	35.0	50	45	3,00
CTF1254230	125	M42x3	35.0	50	45	3,20
CTF1404830	140	M48x3	40.0	58	51	4,90
CTF1504830	150	M48x3	40.0	58	51	5,80
CTF1605230	160	M52x3	40.0	58	54	6,70

CTBF
KOLB

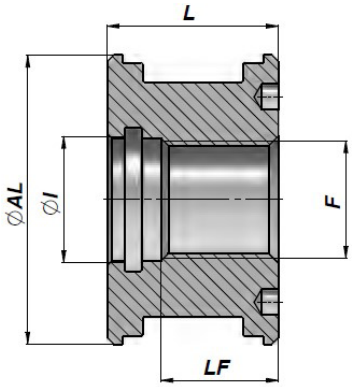

TOOTEKOOD	ØAL	F	LF	L	ØI	kg
CTBF030M12	30	M12x1.5	17	25	13	0,07
CTBF032M12	32	M12x1.5	19	27	13	0,09
CTBF035M12	35	M12x1.5	19	27	13	0,12
CTBF040M16	40	M16x1.5	19	27	17	0,17
CTBF045M16	45	M16x1.5	21	30	17	0,25
CTBF050M20	50	M20x1.5	21	30	21	0,29
CTBF055M20	55	M20x1.5	24	35	21	0,35
CTBF060M24	60	M24x2	24	35	25	0,45
CTBF063M24	63	M24x2	24	35	25	0,50
CTBF065M24	65	M24x2	24	35	25	0,53
CTBF070M24	70	M24x2	24	35	25	0,70
CTBF075M27	75	M27x2	24	35	28	0,81
CTBF080M27	80	M27x2	26	40	28	1,06
CTBF085M27	85	M27x2	26	40	28	1,34
CTBF090M33	90	M33x2	26	40	35	1,34
CTBF100M33	100	M33x2	26	40	35	1,76

CTTB
TUGIKOLB

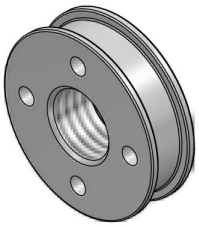

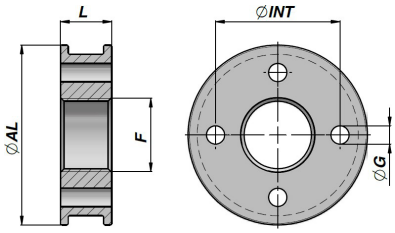

TOOTEKOOD	ØAL	F	L	ØG	ØINT	kg
CTTB0301215	30	M12x1.5	14	ø 3 x 4	20	0,05
CTTB0351415	35	M14x1.5	14	ø 4 x 4	23	0,07
CTTB0401415	40	M14x1.5	14	ø 4 x 4	27	0,10
CTTB0451615	45	M16x1.5	14	ø 4 x 4	32	0,13
CTTB0502015	50	M20x1.5	14	ø 5 x 4	34	0,14
CTTB0552015	55	M20x1.5	18	ø 5 x 4	38	0,23
CTTB0602015	60	M20x1.5	18	ø 6 x 4	42	0,29
CTTB0702420	70	M24x2	20	ø 7 x 4	50	0,45
CTTB0802720	80	M27x2	20	ø 7 x 4	60	0,61
CTTB0852720	85	M27x2	20	ø 7 x 4	65	0,71
CTTB0903320	90	M33x2	22	ø 7 x 6	68	0,84
CTTB1003320	100	M33x2	22	ø 8 x 6	76	1,08
CTTB1103930	110	M39x3	22	ø 8 x 6	86	1,30
CTTB1203930	120	M39x3	22	ø 10 x 6	93	1,57

TIHENDIKOMPLEKT CTTB TUGIKOLVILE

TOOTEKOOD	Kolb/ Keere	AGE
GKGCTTB03012	30 / 12	30 x 26x 9,6
GKGCTTB03514	35 / 14	35 x 31x 9,6
GKGCTTB04014	40 / 14	40 x 36x 9,6
GKGCTTB04516	45 / 16	45 x 41x 9,6
GKGCTTB05020	50 / 20	50 x 44x 9,6
GKGCTTB05520	55 / 20	55 x 49x12,8
GKGCTTB06020	60 / 20	60 x 54x12,8
GKGCTTB07024	70 / 24	70 x 64x12,8
GKGCTTB08027	80 / 27	80 x 74x12,8
GKGCTTB08527	85 / 27	85 x 79x12,8
GKGCTTB09033	90 / 33	90 x 84x12,8
GKGCTTB10033	100 / 33	100x 94x12,8
GKGCTTB11039	110 / 39	110x104x12,8
GKGCTTB12039	120 / 39	120x114x12,8

CAT STOPPERRÕNGAS

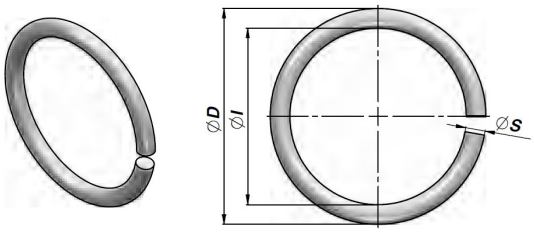

TOOTEKOOD	ØD	ØI	ØS	kg x100
CAT0200025	22.0	16.0	3.0	0,38
CAT0250030	28.0	22.0	3.0	0,40
CAT0280030	31.0	25.0	3.0	0,45
CAT0300030	33.0	27.0	3.0	0,50
CAT0350035	38.5	31.5	3.5	0,80
CAT0400040	44.0	36.0	4.0	1,20
CAT0450040	49.0	41.0	4.0	1,40
CAT0500045	54.5	45.5	4.5	1,90
CAT0550050	59.5	50.5	4.5	2,00
CAT0600055	65.5	54.5	5.5	3,40
CAT0700065	76.0	64.0	6.0	5,00
CAT0800060	86.0	74.0	6.0	5,50
CAT1000060	106.0	94.0	6.0	7,00

CF PÕHI

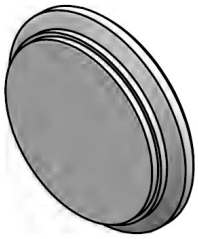

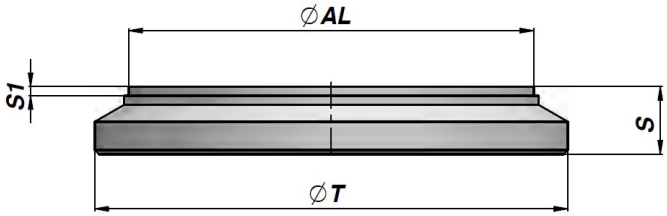

TOOTEKOOD	ØAL	ØT	S	S1	kg
CF00025035	25	35	7	2	0,04
CF00030040	30	40	8	2	0,06
CF00032042	32	42	8	2	0,10
CF00035045	35	45	10	2	0,11
CF00040050	40	50	10	2	0,13
CF00045055	45	55	10	2	0,16
CF00050060	50	60	10	2	0,19
CF00055065	55	65	12	2	0,28
CF00060070	60	70	12	2	0,33
CF00063073	63	73	12	2	0,35
CF00065075	65	75	12	2	0,38
CF00065080	65	80	12	2	0,40
CF00070080	70	80	12	2	0,43
CF00070085	70	85	12	2	0,45
CF00075090	75	90	12	2	0,53
CF00080090	80	90	12	2	0,55
CF00080095	80	95	12	2	0,58
CF00085100	85	100	15	2	0,77
CF00090105	90	105	15	2	0,86
CF00100115	100	115	15	2	1,05
CF00110125	110	125	15	2	1,34
CF00110130	110	130	15	2	1,40
CF00120140	120	140	18	2	2,00
CF00125145	125	145	18	2	2,11
CF00140160	140	160	18	2	2,67
CF00150170	150	170	20	2	3,33
CF00160180	160	180	20	2	3,79

CFE PÕHI

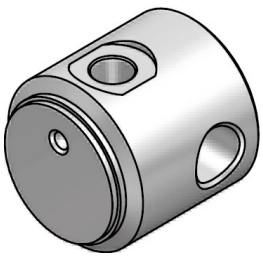

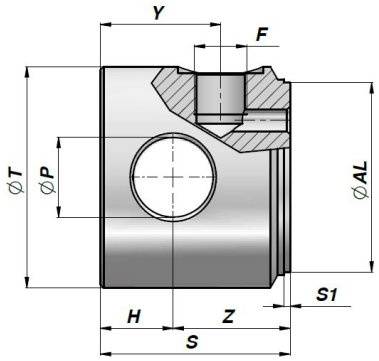

TOOTEKOOD	ØAL	ØT	ØP	Z	H	F BSP	Y	S	S1	kg
CFE0400504	40	50	16.20	35	15	1/4"	30	50	2	0,60
CFE0500606	50	60	20.25	40	20	3/8"	38	60	2	1,10
CFE0600706	60	70	25.25	37	23	3/8"	38	60	2	1,40
CFE0700806	70	80	25.25	37	23	3/8"	38	60	2	1,95
CFE0800958	80	95	30.25	50	25	1/2"	47	75	2	2,50
CFE1001158	100	115	35.25	45	30	1/2"	47	75	2	4,50

CFI PÕHI

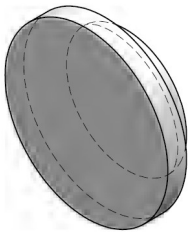

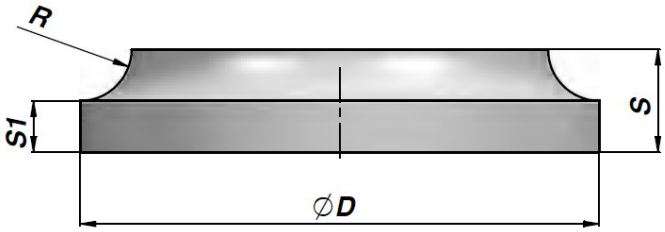

TOOTEKOOD	ØAL	ØD	S	S1	R	kg
CFI0260008	25	26	8	4.0	4.0	0,03
CFI0310010	30	31	10	5.0	5.0	0,05
CFI0330010	32	33	10	5.0	5.0	0,05
CFI0360010	35	36	10	5.0	5.0	0,06
CFI0410012	40	41	12	5.0	7.0	0,09
CFI0460012	45	46	12	5.0	7.0	0,12
CFI0510012	50	51	12	5.0	7.0	0,15
CFI0560015	55	56	15	7.0	8.0	0,23
CFI0610015	60	61	15	7.0	8.0	0,27
CFI0640015	63	64	15	7.0	8.0	0,30
CFI0660015	65	66	15	7.0	8.0	0,33
CFI0710015	70	71	15	7.5	7.5	0,39
CFI0760017	75	76	17	9.0	8.0	0,52
CFI0810017	80	81	17	9.0	8.0	0,60
CFI0860017	85	86	17	9.0	8.0	0,68
CFI0910017	90	91	17	9.0	8.0	0,80
CFI1010020	100	101	20	10.0	10.0	1,10
CFI1110022	110	111	22	11.0	11.0	1,43
CFI1210024	120	121	24	12.0	12.0	1,86
CFI1260024	125	126	24	12.0	12.0	2,03
CFI1410030	140	141	30	17.0	13.0	3,25
CFI1510035	150	151	35	20.0	15.0	4,32
CFI1610040	160	161	40	25.0	15.0	5,75

CFVP PÕHI

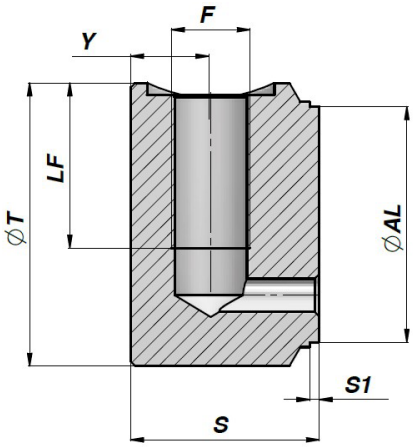

TOOTEKOOD	ØAL	ØT	ØP	Z	H	F BSP	Y	S
CFVP04005004	40	50	1/4"	30	17	40	2	0,54
CFVP05006006	50	60	3/8"	35	17	40	2	0,77
CFVP06007006	60	70	3/8"	35	17	40	2	1,10
CFVP06307306	63	73	3/8"	35	17	40	2	1,17
CFVP07008006	70	80	3/8"	35	17	40	2	1,41
CFVP08009508	80	95	1/2"	45	20	50	2	2,49
CFVP09010508	90	105	1/2"	45	20	50	2	3,11
CFVP10011508	100	115	1/2"	45	20	50	2	3,70

CFHR
PÕHI

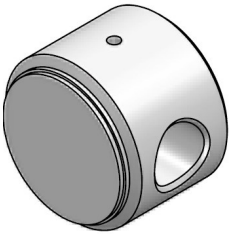

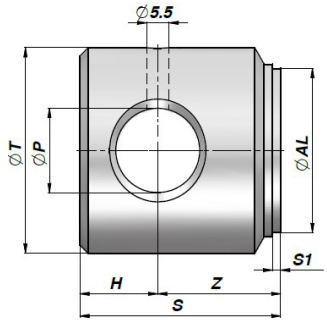

TOOTEKOOD	ØAL	ØT	ØP	Z	H	S	S1	kg
CFHR035025	25	35	12.10	18	12	30	2	0,18
CFHR030014030	30	40	14.10	16	14	30	2	0,23
CFHR040032	32	40	16.20	23	17	40	2	0,32
CFHR035016035	35	45	16.10	20	15	35	2	0,34
CFHR040020040	40	50	20.25	22	18	40	2	0,50
CFHR050040	40	50	20.50	30	19	49	2	0,60
CFHR045020045	45	55	20.25	25	20	45	2	0,67
CFHR050025049	50	60	25.25	27	22	49	2	0,80
CFHR050023050	50	60	23.10	28	22	50	2	0,90
CFHR060050	50	60	25.50	45	25	70	2	1,28
CFHR055025050	55	65	25.25	28	22	50	2	1,01
CFHR060025047	60	70	25.25	25	22	47	2	1,10
CFHR070060	60	70	25.50	27	25	52	2	1,25
CFHR060030047	60	70	30.25	25	22	47	2	0,99
CFHR063025053	63	73	25.25	30	23	53	2	1,41
CFHR063030053	63	73	30.25	30	23	53	2	1,29
CFHR065025050	65	75	25.25	28	22	50	2	1,40
CFHR070030063	70	80	30.25	35	28	63	2	2,00
CFHR080070	70	80	30.50	37	25	62	2	1,94
CFHR075030060	75	90	30.25	35	25	60	2	2,41
CFHR080030060	80	90	30.25	32	28	60	2	2,40
CFHR090080	80	90	30.50	37	25	62	2	2,52
CFHR080040060	80	90	40.25	32	28	60	2	2,07
CFHR085035063	85	100	35.25	35	28	63	2	3,03
CFHR090035063	90	105	35.25	35	28	63	2	3,38
CFHR090040063	90	105	40.25	35	28	63	2	3,15
CFHR100030063	100	115	30.25	35	28	63	2	4,40
CFHR115100	100	115	30.50	36	34	70	2	4,90
CFHR100040063	100	115	40.25	35	28	63	2	3,89
CFHR110040075	110	125	40.25	40	35	75	2	5,87
CFHR110050075	110	125	50.50	40	35	75	2	5,17
CFHR120050095	120	140	50.50	50	45	95	2	9,13
CFHR120060095	120	140	60.50	50	45	95	2	8,18
CFHR125050095	125	145	50.50	50	45	95	2	9,85
CFHR125060095	125	145	60.50	50	45	95	2	8,90
CFHR140060110	140	160	60.50	60	50	110	2	13,58
CFHR140070110	140	160	70.50	60	50	110	2	12,34
CFHR150070130	150	170	70.50	75	55	130	2	17,81
CFHR160080140	160	180	80.50	75	65	140	2	20,68

TIHENDIKOMPLEKTID SILINDRITELE HM0, HMB, HMC, HMF, HMS

TIHENDIKOMPLEKTID SILINDRILE		TIHENDIKOMPLEKTID CG KORGILE					TIHENDIKOMPLEKTID CT KOLVILE		
TOOTEKOOD	Kolb/ Vars	TOOTEKOOD	O-rõngas	GHK	TTI-L TTS - TSE	O-rõngas	TOOTEKOOD	TPM TPS/G - TPL	O-rõngas
GKGF025016	25 / 16	GKGCG025016	814	062087	TTI 16-24/L	-	GKGF025010	TPS/G 098066	806
GKG0030016	30 / 16	GKGCG030016	025	062087	TTI 16-24/L	120	GKGCT030013	TPL 118078	014
GKG0032016	32 / 16	GKGCG032016	120	062087	TTI 16-24/L	121	GKGCT032013	TPS/G 125094	014
GKG0032020	32 / 20	GKGCG032020	120	078110	TTI 20-28/L	121	GKGCT032015	TPS/G 125094	616
GKG0035020	35 / 20	GKGCG035020	122	078110	TTI 20-28/L	216	GKGCT035015	TPM 137098	616
GKG0035022	35 / 22	GKGCG035022	122	086118	TTS 545	216	GKGCT035015	TPM 137098	616
GKG0040020	40 / 20	GKGCG040020	126	078110	TTI 20-28/L	219	GKGCT040015	TPM 157118	616
GKG0040022	40 / 22	GKGCG040022	126	086118	TTS 545	219	GKGCT040015	TPM 157118	616
GKG0040025	40 / 25	GKGCG040025	126	098129	TTI 25-33/L	219	GKGCT040015	TPM 157118	616
GKG0040028	40 / 28	GKGCG040028	126	110141	TTI 28-36	219	GKGCT040015	TPM 157118	616
GKG0045022	45 / 22	GKGCG045022	130	086118	TTS 545	222	GKGCT045015	TPM 177137	616
GKG0045025	45 / 25	GKGCG045025	130	098129	TTI 25-33/L	222	GKGCT045015	TPM 177137	616
GKG0050020	50 / 20	GKGCG050020	132	078110	TTI 20-28/L	826	GKGCT050015	TPM 196133	616
GKG0050025	50 / 25	GKGCG050025	132	098129	TTI 25-35/L	826	GKGCT050020	TPM 196133	117
GKG0050028	50 / 28	GKGCG050028	132	110141	TTI 28-36	826	GKGCT050020	TPM 196133	117
GKG0050030	50 / 30	GKGCG050030	132	118149	TTI 30-40/1L	826	GKGCT050020	TPM 196133	117
GKG0050032	50 / 32	GKGCG050032	132	125157	TTI 32-42	826	GKGCT050020	TPM 196133	117
GKG0051035	50 / 35	GKGCG051035	132	137169	TTS 596	826	GKGCT050020	TPM 196133	117
GKG0050035	50 / 35	GKGCG050035	132	137169	TTS 596	132	GKGCT050020	TPM 196133	117
GKG0055025	55 / 25	GKGCG055025	135	098128	TTI 25-35/L	830	GKGCT055020	TPM 216153	117
GKG0055030	55 / 30	GKGCG055030	135	118149	TTI 30-40/1L	830	GKGCT055020	TPM 216153	117
GKG0055035	55 / 35	GKGCG055035	135	137169	TTI 35-45/L	830	GKGCT055020	TPM 216153	117
GKG0060025	60 / 25	GKGCG060025	138	098129	TTI 25-35/L	832	GKGCT060020	TPM 236173	117
GKG0060030	60 / 30	GKGCG060030	138	118149	TTI 30-40/1L	832	GKGCT060020	TPM 236173	117
GKG0060035	60 / 35	GKGCG060035	138	137169	TTI 35-45/L	832	GKGCT060020	TPM 236173	117
GKG0060040	60 / 40	GKGCG060040	138	157188	TTI 40-48/L	832	GKGCT060027	TPM 236173	215
GKG0060045	60 / 45	GKGCG060045	138	177208	TTI 45-55/2L	832	GKGCT060027	TPM 236173	215
GKG0063030	63 / 30	GKGCG063030	140	118149	TTI 30-40/1L	835	GKGCT063020	TPM 248185	117
GKG0063032	63 / 32	GKGCG063032	140	125157	TTI 32-42	835	GKGCT063020	TPM 248185	117
GKG0063035	63 / 35	GKGCG063035	140	137169	TTI 35-45/L	835	GKGCT063020	TPM 248185	117
GKG0063036	63 / 36	GKGCG063036	140	141173	TTI 36-44/L	835	GKGCT063024	TPM 248185	814
GKG0063040	63 / 40	GKGCG063040	140	157188	TTI 40-48/L	835	GKGCT063024	TPM 248185	814
GKG0063045	63 / 45	GKGCG063045	140	177208	TTI 45-55/2L	835	GKGCT063024	TPM 248185	814
GKG0065030	65 / 30	GKGCG065030	141	118149	TTI 30-40/1L	836	GKGCT065020	TPM 255196	117
GKG0065035	65 / 35	GKGCG065035	141	137169	TTI 35-45/L	836	GKGCT065020	TPM 255196	117
GKG0065040	65 / 40	GKGCG065040	141	157188	TTI 40-48/L	836	GKGCT065024	TPM 255196	814
GKG0065045	65 / 45	GKGCG065045	141	177208	TTS 634	836	GKGCT065024	TPM 255196	814
GKG0070025	70 / 25	GKGCG070025	145	098129	TTI 25-35/L	839	GKGCT070020	TPM 275196	117
GKG0070030	70 / 30	GKGCG070030	145	118149	TTI 30-40/1L	839	GKGCT070020	TPM 275196	117
GKG0070035	70 / 35	GKGCG070035	145	137169	TTI 35-45/L	839	GKGCT070020	TPM 275196	117
GKG0070040	70 / 40	GKGCG070040	145	157188	TTI 40-50/3L	839	GKGCT070027	TPM 275196	215
GKG0070045	70 / 45	GKGCG070045	145	177208	TTI 45-55/2L	839	GKGCT070027	TPM 275196	215
GKG0070050	70 / 50	GKGCG070050	145	196228	TTI 50-60/L	839	GKGCT070027	TPM 275196	215
GKG0075030	75 / 30	GKGCG075030	146	118149	TTI 30-40/1L	842	GKGCT075024	TPM 295216	814
GKG0075035	75 / 35	GKGCG075035	146	137169	TTI 35-45/L	842	GKGCT075024	TPM 295216	814
GKG0075040	75 / 40	GKGCG075040	146	157188	TTI 40-50/3L	842	GKGCT075027	TPM 295216	215
GKG0075045	75 / 45	GKGCG075045	146	177208	TTI 45-55/2L	842	GKGCT075027	TPM 295216	215
GKG0080030	80 / 30	GKGCG080030	149	118149	TTI 30-40/1L	GDS 845	GKGCT080024	TPM 314236	814
GKG0080035	80 / 35	GKGCG080035	149	137169	TTI 35-45/L	GDS 845	GKGCT080024	TPM 314236	814
GKG0080040	80 / 40	GKGCG080040	149	157188	TTI 40-50/3L	GDS 845	GKGCT080027	TPM 314236	215
GKG0080045	80 / 45	GKGCG080045	149	177208	TTI 45-55/2L	GDS 845	GKGCT080027	TPM 314236	215
GKG0080050	80 / 50	GKGCG080050	149	196228	TTI 50-60/L	GDS 845	GKGCT080027	TPM 314236	215
GKG0080055	80 / 55	GKGCG080055	149	216248	TTS 668	GDS 845	GKGCT080027	TPM 314236	215
GKG0080060	80 / 60	GKGCG080060	149	236267	TSE 283236	GDS 845	GKGCT080027	TPM 314236	215
GKG0085035	85 / 35	GKGCG085035	151	137169	TTI 35-45/L	619	GKGCT085024	TPM 334255	814
GKG0085040	85 / 40	GKGCG085040	151	157188	TTI 40-50/3L	619	GKGCT085027	TPM 334255	215
GKG0085045	85 / 45	GKGCG085045	151	177208	TTI 45-55/2L	619	GKGCT085027	TPM 334255	215
GKG0085050	85 / 50	GKGCG085050	151	196228	TTI 50-60/L	619	GKGCT085027	TPM 334255	215

TIHENDIKOMPLEKTID SILINDRITELE HM0, HMB, HMC, HMF, HMS

TIHENDIKOMPLEKTID SILINDRILE		TIHENDIKOMPLEKTID CG KORGILE					TIHENDIKOMPLEKTID CT KOLVILE			
TOOTEKOOD	Kolb/ Vars	TOOTEKOOD	O-rõngas	GHK	TTI-L TTS - TSE	O-rõngas	TOOTEKOOD	TPM TPS/G - TPL	O-rõngas
GKG0090040	90 / 40	GKGCG090040	152	157188	TTI 40-50/3L	GDS 620	GKGCT090027	TPM 354275	215
GKG0090045	90 / 45	GKGCG090045	152	177208	TTI 45-55/2L	GDS 620	GKGCT090027	TPM 354275	215
GKG0090050	90 / 50	GKGCG090050	152	196228	TTI 50-60/L	GDS 620	GKGCT090033	TPM 354275	219
GKG0090060	90 / 60	GKGCG090060	152	236267	TSE 283236	GDS 620	GKGCT090033	TPM 354275	219
GKG0100040	100 / 40	GKGCG100040	153	157188	TTI 40-50/3L	GDS 621	GKGCT100027	TPM 393295	215
GKG0100045	100 / 45	GKGCG100045	153	177208	TTI 45-55/2L	GDS 621	GKGCT100027	TPM 393295	215
GKG0100050	100 / 50	GKGCG100050	153	196228	TTI 50-60/L	GDS 621	GKGCT100033	TPM 393295	219
GKG0100055	100 / 55	GKGCG100055	153	216248	TTS 668	GDS 621	GKGCT100033	TPM 393295	219
GKG0100060	100 / 60	GKGCG100060	153	236267	TSE 283236	GDS 621	GKGCT100033	TPM 393295	219
GKG0100063	100 / 63	GKGCG100063	153	248279	TTI 63-75/L	GDS 621	GKGCT100033	TPM 393295	219
GKG0100070	100 / 70	GKGCG100070	153	275307	TSE 334275/1	GDS 621	GKGCT100033	TPM 393295	219
GKG0110045	110 / 45	GKGCG110045	154	177208	TTI 45-55/2L	GDS 622	GKGCT110040	TPM 433334	824
GKG0110050	110 / 50	GKGCG110050	154	196228	TTI 50-60/L	GDS 622	GKGCT110040	TPM 433334	824
GKG0110060	110 / 60	GKGCG110060	154	236267	TSE 283236	GDS 622	GKGCT110040	TPM 433334	824
GKG0110070	110 / 70	GKGCG110070	154	275307	TSE 334275/1	GDS 622	GKGCT110040	TPM 433334	824
GKG0120050	120 / 50	GKGCG120050	156	196228	TTI 50-60/L	GDS 623	GKGCT120040	TPM 472374	824
GKG0120060	120 / 60	GKGCG120060	156	236267	TSE 283236	GDS 623	GKGCT120040	TPM 472374	824
GKG0120070	120 / 70	GKGCG120070	156	275322	TSE 334275/1	GDS 623	GKGCT120040	TPM 472374	824
GKG0120080	120 / 80	GKGCG120080	156	314346	TSE 377314/AI	GDS 623	GKGCT120040	TPM 472374	824
GKG0125060	125 / 60	GKGCG125060	157	236267	TSE 283236	GDS 349	GKGCT125040	TPM 492393	824
GKG0125070	125 / 70	GKGCG125070	157	275322	TSE 334275/1	GDS 349	GKGCT125040	TPM 492393	824
GKG0125080	125 / 80	GKGCG125080	157	314346	TSE 377314/AI	GDS 349	GKGCT125040	TPM 492393	824
GKG0125090	125 / 90	GKGCG125090	157	354401	TSE 413354/1/AI	GDS 349	GKGCT125040	TPM 492393	824
GKG0140070	140 / 70	GKGCG140070	159	275322	TSE 334275/1	GDS 864	GKGCT140040	TPM 551452	824
GKG0140080	140 / 80	GKGCG140080	159	314346	TSE 377314/AI	GDS 864	GKGCT140040	TPM 551452	824
GKG0150070	150 / 70	GKGCG150070	160	275322	TSE 334275/1	GDS 867	GKGCT150040	TPM 590492	824
GKG0150080	150 / 80	GKGCG150080	160	314346	TSE 377314/AI	GDS 867	GKGCT150040	TPM 590492	824
GKG0160080	160 / 80	GKGCG160080	161	314346	TSE 377314/AI	GDS 870	GKGCT160051	TPM 629531	831
GKG0160090	160 / 90	GKGCG160090	161	354401	TSE 413354/1/AI	GDS 870	GKGCT160051	TPM 629531	831

TIHENDIKOMPLEKTID SILINDRILE		TIHENDIKOMPLEKTID CG KORGILE						TIHENDIKOMPLEKTID CT KOLVILE		
TOOTEKOOD	Kolb/ Vars	TOOTEKOOD	O-rõngas	GHK	TTI-L TTS - TSE	O-rõngas	AGI x3	TOOTEKOOD	TDE	O-rõngas
GKG1180100	180 /100	GKGCG3180100	262	393440	TSE 444393/AI	628	100	GKG11180F80	TDE 708590	339
GKG1180120	180 /120	GKGCG3180120	262	472519	TSE 531472/AI	628	120	GKG11180F80	TDE 708590	339
GKG1200100	200 /100	GKGCG3200100	265	393440	TSE 444393/AI	882	100	GKG11200F80	TDE 787669	339
GKG1200120	200 /120	GKGCG3200120	265	472519	TSE 531472/AI	882	120	GKG11200F80	TDE 787669	339
GKG1250120	250 /120	GKGCG3250120	272	472519	TSE 531472/AI	678	120	GKG11250F98	TDE 984866	345
GKG1250150	250 /150	GKGCG3250150	272	590637	TSE 669590/AI	678	150	GKG11250F98	TDE 984866	345

CBS
ÜHENDUSMUHV

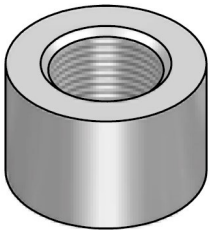

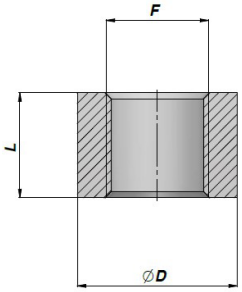

TOOTEKOOD	F BSP	L	ØD	kg x100
CBSC220300	1/8"	14.0	20	2,80
CBSC220400	1/4"	16.0	22	3,50
CBS0400013	1/4"	13.0	22	2,80
CBSC220600	3/8"	17.0	26	4,70
CBS0600015	3/8"	15.0	26	4,20
CBSC220800	1/2"	18.0	30	6,10
CBSC221200	3/4"	20.0	38	10,50
CBSC221600	1"	25.0	45	16,90
CBSC222000	1"1/4	24.5	55	22,60
CBSC222400	1"1/2	30.0	60	28,90
CBSC223200	2"	30.0	70	30,70

TOOTEKOOD	F BSP	L	ØD	kg x100
CBSC221215	M12x1.5	16	22	3,70
CBS0001415014	M14x1.5	14	22	2,80
CBSC221415	M14x1.5	16	22	3,20
CBSC221615	M16x1.5	17	26	4,90
CBS0001815014	M18x1.5	14	28	4,40
CBSC221815	M18x1.5	18	28	5,70
CBSC222015	M20x1.5	18	30	6,10
CBSC222215	M22x1.5	18	30	5,30
CBSC222000	1"1/4	24.5	55	22,60
CBSC222400	1"1/2	30.0	60	28,90
CBSC223200	2"	30.0	70	30,70

CBSP
ÜHENDUSMUHV

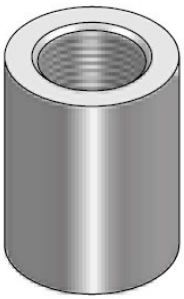

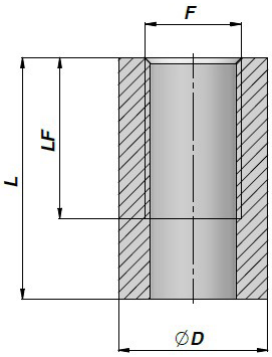

TOOTEKOOD	F BSP	LF	L	ØD	kg x 100
CBSPC2204000	1/4"	27	40	22	8,60
CBSPC2206000	3/8"	28	42	26	11,70
CBSPC2208000	1/2"	33	48	30	16,30

CBLT
ÜHENDUSMUHV

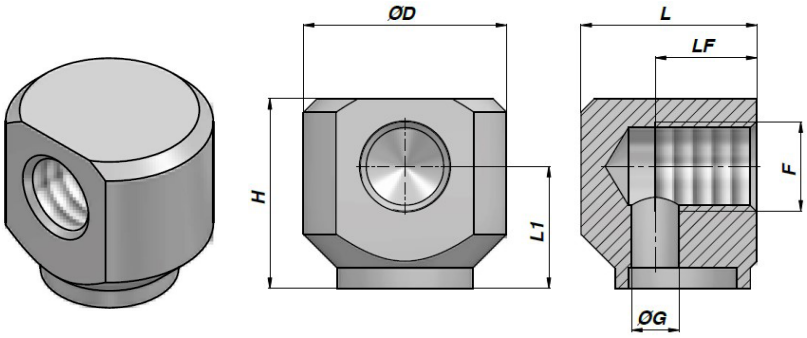

TOOTEKOOD	F BSP	LF	L	ØD	H	ØG	L1	kg x 100
CBLT040000	1/4"	15	26.0	30	28	7	18	0,10
CBLT060000	3/8"	20	30.5	35	30	8	18	0,15
CBLT080000	1/2"	22	40.0	45	38	12	23	0,33

CDA/CDB
KOLVI MUTTER

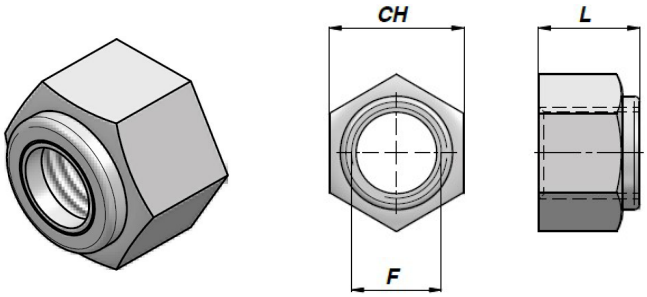

TOOTEKOOD	F	L	CH	kg x100
CDA0001215	M12x1.5	14	19	2,00
CDA0001415	M14x1.5	16	22	3,00
CDA0001815	M18x1.5	20	27	5,16
CDA0002015	M20x1.5	22	30	7,00
CDA0002215	M22x1.5	25	32	8,60
CDA0002420	M24x2	27	36	13,00
CDA0002720	M27x2	30	41	18,00
CDA0003020	M30x2	32	46	25,80
CDA0003320	M33x2	35	50	31,00
CDA0003930	M39x3	42	60	56,00
CDA0004830	M48x3	52	75	200,00

TOOTEKOOD	F	L	CH	kg x100
CDB0001415	M14x1.5	14	22	2,60
CDB0002015	M20x1.5	17	30	6,00
CDB0002420	M24x2	21	36	10,00
CDB0002720	M27x2	23	41	13,00
CDB0003320	M33x2	26	50	25,50

ASEP/ATS
ÕHUFILTER

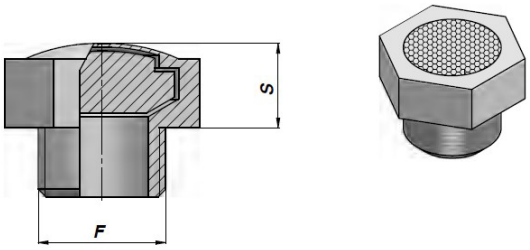

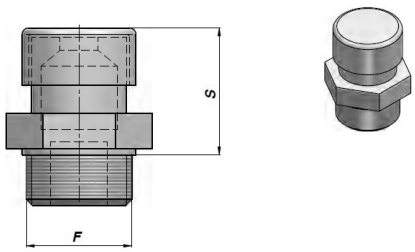

TOOTEKOOD	F BSP	S	kg x100
ASEP030000	1/8"	7	1,00
ASEP040000	1/4"	8	1,20
ASEP060000	3/8"	9	2,00
ASEP080000	1/2"	9	2,30
ASEP120000	3/4"	11	4,00
ASEP160000	1"	12	6,00

TOOTEKOOD	F BSP	S	kg x100
ATS31A0030	1/8"	15	3,00
ATS31A0040	1/4"	20	4,00
ATS31A0060	3/8"	19	4,50
ATS31A0080	1/2"	19	6,00
ATS31A0120	3/4"	23	15,00
ATS31A0160	1"	30	24,00

CFL
FLANTS

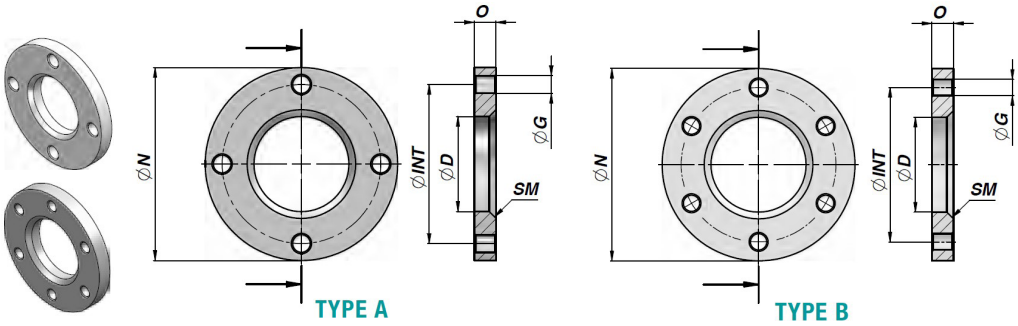

TOOTEKOOD	ØD (+0,2 +0,3)	ØN	O	TYPE	ØG	ØINT	SM	kg
CFL0035072	35	72	10.0	A	ø 7 x 4	60	3x45°	0,23
CFL0040080	40	80	12.0	A	ø 9 x 4	65	3x45°	0,33
CFL0042089	42	89	12.0	A	ø 9 x 4	70	3x45°	0,43
CFL0045095	45	95	12.0	A	ø 9 x 4	75	3x45°	0,49
CFL0050109	50	109	12.5	A	ø 11 x 4	87	4x45°	0,66
CFL0055123	55	123	14.5	A	ø 11 x 4	100	4x45°	1,03
CFL0060128	60	128	14.5	A	ø 13 x 4	105	4x45°	1,09
CFL0065135	65	135	15.5	A	ø 13 x 4	110	4x45°	1,26
CFL0070142	70	142	16.5	A	ø 13 x 4	117	5x45°	1,50
CFL0073145	73	145	16.5	A	ø 13 x 4	120	5x45°	1,50
CFL0075152	75	152	16.5	A	ø 13 x 4	125	5x45°	1,68
CFL0080162	80	162	16.5	A	ø 15 x 4	127	5x45°	1,94
CFL0090175	90	175	18.5	A	ø 15 x 4	145	5x45°	2,44
CFL0095181	95	181	18.5	B	ø 17 x 6	149	7x45°	2,53
CFL0100188	100	188	18.5	B	ø 17 x 6	155	7x45°	2,81
CFL0105188	105	188	24.5	B	ø 17 x 6	156	8x45°	3,44
CFL0115194	115	194	24.5	B	ø 17 x 6	162	8x45°	3,47
CFL0125228	123	228	28.0	B	ø 21 x 6	190	8x45°	5,93
CFL0140240	138	240	28.0	B	ø 21 x 6	200	8x45°	6,05
CFL0145250	143	250	28.0	B	ø 21 x 6	210	8x45°	6,65
CFL0160280	158	280	33.0	B	ø 23 x 6	230	10x45°	9,98
CFL0170300	168	300	38.0	B	ø 25 x 6	250	12x45°	13,24
CFL0180325	178	325	38.0	B	ø 28 x 6	270	12x45°	15,84

CBF
SILINDRI KINNITUSSILM

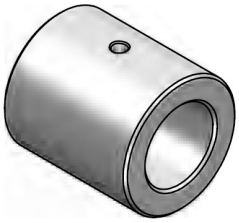

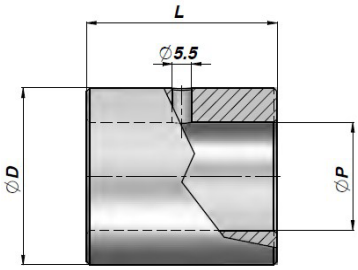

TOOTEKOOD	ØP	ØD	L	kg
CBF0012025025	12.10	25	25	0,07
CBF0016030035	16.20	30	35	0,14
CBF1020035040	20.25	35	40	0,20
CBF0020040040	20.50	40	40	0,28
CBF1025040045	25.25	40	45	0,30
CBF0025050045	25.50	50	45	0,50
CBF1030050055	30.25	50	55	0,50
CBF0030050055	30.50	50	55	0,53
CBF1030060070	30.25	60	70	1,20
CBF0030065070	30.50	65	70	1,40
CBF0035065060	35.50	65	60	1,09
CBF0035065120	35.50	65	120	2,19
CBF0050085080	50.50	85	80	2,30
CBF0050085140	50.50	85	140	4,03
CBF0060100090	60.50	100	90	3,51
CBF0060100150	60.50	100	150	5,85

CPB
TAPIRAAM

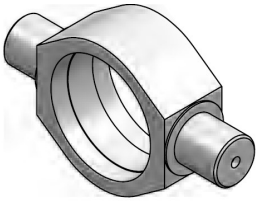

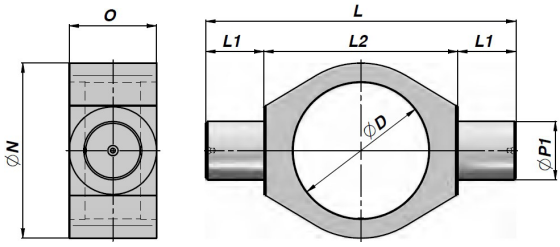

TOOTEKOOD	ØD	ØP1 (+0,0 -0,1)	L1	L	ØN	O	L2	kg
CPB0351515	35	15	15	80	45	20	50	0,17
CPB0401515	40	15	15	80	50	20	50	0,16
CPB0422020	42	20	20	95	55	25	55	0,31
CPB0452020	45	20	20	100	60	25	60	0,36
CPB0100000	50	20	20	110	65	30	70	0,52
CPB0552020	55	20	20	115	70	30	75	0,52
CPB0200000	60	25	25	130	75	35	80	0,79
CPB0652525	65	25	25	140	85	35	90	0,95
CPB0300000	70	30	30	160	90	45	100	1,57
CPB0733030	73	30	30	160	95	45	100	1,57
CPB0753030	75	30	30	160	95	45	100	1,51
CPB0400000	80	35	35	180	100	50	110	2,03
CPB0903535	90	35	35	185	115	50	115	2,21
CPB0500000	92	40	40	195	115	55	115	2,60
CPB0501000	95	40	40	195	115	55	115	2,40
CPB1004040	100	40	40	200	120	55	120	2,46
CPB0550000	105	45	45	215	125	60	125	3,00
CPB0600000	115	50	50	245	145	70	145	5,30
CPB1255050	125	50	50	260	160	70	160	5,59
CPB0800000	140	60	60	290	170	80	170	7,70
CPB1456060	145	60	60	300	180	80	180	8,56
CPB1606060	160	60	60	320	200	100	200	12,79
CPB1707060	170	70	60	330	205	100	210	13,47
CPB1808060	180	80	60	350	225	105	230	18,24

CAGE
LAAGRIPESA

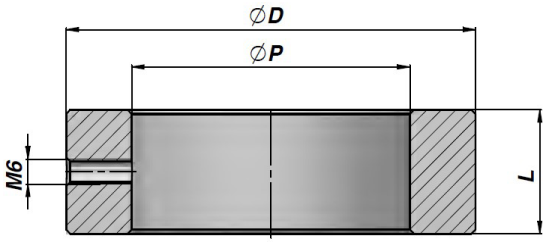

TOOTEKOOD	Laager	ØD	L	ØP	kg
CAGE040026	GE ø15	40	11	26	0,06
CAGE050035	GE ø20	50	14	35	0,11
CAGE069042	GE ø25	69	19	42	0,35
CAGE075047	GE ø30	75	20	47	0,41
CAGE080055	GE ø35	80	22	55	0,45
CAGE094062	GE ø40	94	26	62	0,79
CAGE100068	GE ø45	100	30	68	0,98
CAGE120075	GE ø50	120	33	75	1,78
CAGE138090	GE ø60	138	40	90	2,69

CAGEN
LAAGRIPESA

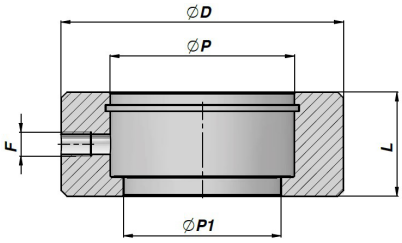

TOOTEKOOD	Laager	ØD	L	ØP	ØP1	F	kg
CAGEN04015015	GE ø15	40	15	26	22	M6	0,09
CAGEN05019020	GE ø20	50	19	35	29	M6	0,15
CAGEN06023025	GE ø25	60	23	42	35	M6	0,26
CAGEN07028030	GE ø30	70	28	47	40	M6	0,47
CAGEN08530035	GE ø35	85	30	55	47	M6	0,79
CAGEN09535040	GE ø40	95	35	62	53	M8	1,14
CAGEN11040045	GE ø45	110	40	68	60	M8	1,87
CAGEN12040050	GE ø50	120	40	75	66	M8	2,18
CAGEN13850060	GE ø60	138	50	90	80	M8	3,40

CSTS...C
SILINDRIVARRE OTS

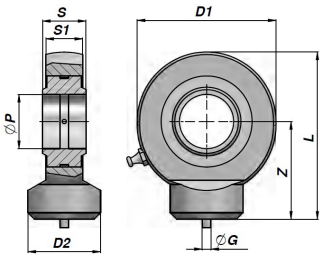

TOOTEKOOD	ØP	Z	S	D1	S1	L	ØD2	ØG	FC (kN)	kg
*CSTS010C00	10	24	9	29	7	38.5	15.0	3	8.15	0,04
*CSTS012C00	12	27	10	34	8	44.0	17.5	3	10.80	0,06
**CSTS015C00	15	31	12	40	10	51.0	21.0	4	17.00	0,12
CSTS016C00	16	35	14	46	11	58.0	24.0	4	19.00	0,17
**CSTS017C00	17	35	14	46	11	58.0	24.0	4	21.20	0,18
CSTS020C00	20	38	16	53	13	64.5	27.5	4	30.00	0,26
CSTS025C00	25	45	20	64	17	77.0	33.5	4	48.00	0,45
CSTS030C00	30	51	22	73	19	87.5	40.0	4	62.00	0,67
CSTS035C00	35	61	25	82	21	102.0	47.0	4	80.00	1,02
CSTS040C00	40	69	28	92	23	115.0	52.0	4	100.00	1,40
CSTS045C00	45	77	32	102	27	128.0	58.0	6	127.00	1,93
CSTS050C00	50	88	35	112	30	144.0	62.0	6	156.00	2,69
CSTS060C00	60	100	44	135	38	167.5	70.0	6	245.00	4,60
CSTS070C00	70	115	49	160	42	195.0	80.0	6	315.00	7,00
CSTS080C00	80	141	55	180	47	231.0	95.0	6	400.00	11,00

* ilma määrdeniplita
** määrdeauguga

CSTS...N
SILINDRI OTS

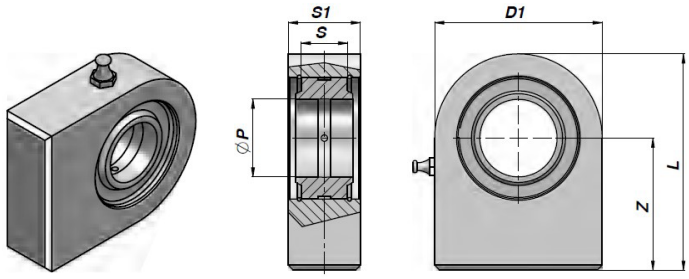

TOOTEKOOD	ØP	Z	S	D1	S1	L	FC (kN)	kg
*CSTS015N00	15	31	12	45	16.0	53.5	17.0	0,22
CSTS016N00	16	35	14	48	17.5	59.0	21.2	0,29
CSTS017N00	17	35	14	48	17.5	59.0	21.2	0,29
CSTS020N00	20	38	16	50	19.0	63.0	30.0	0,36
CSTS025N00	25	45	20	55	23.0	72.5	48.0	0,53
CSTS030N00	30	51	22	65	28.0	83.5	62.0	0,85
CSTS035N00	35	61	25	83	30.0	102.5	80.0	1,50
CSTS040N00	40	69	28	100	35.0	119.0	100.0	2,42
CSTS045N00	45	77	32	110	40.0	132.0	127.0	3,39
CSTS050N00	50	88	35	123	40.0	149.5	156.0	4,24
CSTS060N00	60	100	44	140	50.0	170.0	245.0	7,10
CSTS070N00	70	115	49	164	55.0	197.0	315.0	10,70
CSTS080N00	80	141	55	180	60.0	231.0	400.0	15,10
CSTS090N00	90	150	60	226	65.0	263.0	490.0	23,40
CSTS100N00	100	170	70	250	70.0	295.0	610.0	33,10
CSTS110N00	110	185	70	295	80.0	332.5	655.0	48,50
CSTS120N00	120	210	85	360	90.0	390.0	950.0	79,50

* ilma määrdeniplita

CSTAPR...CE
SILINDRI OTS

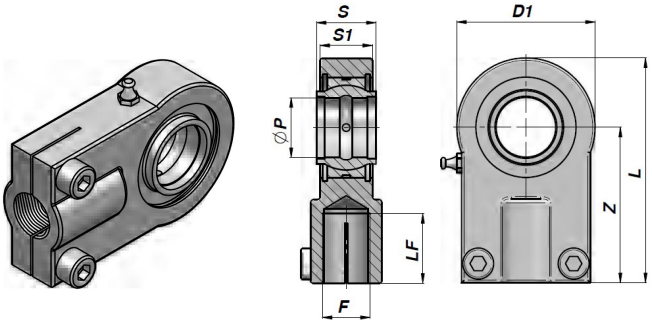

TOOTEKOOD	ØP	Z	S	D1 max	S1 max	L	F	LF min	FC (kN)	kg
*CSTAPR612C	12	38	12	33.0	11.0	54	M12x1,25	17	10.8	0,11
CSTAPR616C	16	44	16	41.0	14.0	64	M14x1,5	19	17.6	0,20
CSTAPR620C	20	52	20	48.0	17.5	77	M16x1,5	23	30.0	0,35
CSTAPR625C	25	65	25	59.5	22.0	96	M20x1,5	29	48.0	0,62
CSTAPR632C	32	80	32	72.0	28.0	118	M27x2	37	67.0	1,15
CSTAPR640C	40	97	40	91.5	34.0	146	M33x2	46	100.0	2,18
CSTAPR650C	50	120	50	110.5	42.0	179	M42x2	57	156.0	3,96
CSTAPR663C	63	140	63	137.5	53.5	213	M48x2	64	255.0	6,80
CSTAPR670C	70	160	70	158.0	58.0	245	M56x2	76	315.0	9,60
CSTAPR680C	80	180	80	171.5	68.0	270	M64x3	86	400.0	13,00
CSTAPR690C	90	195	90	187.0	73.0	296	M72x3	91	490.0	19,10
CSTAPR695C	100	210	100	212.5	85.5	322	M80x3	96	610.0	25,00
CSTAPR696C	110	235	110	237.0	89.0	364	M90x3	106	655.0	32,00
CSTAPR697C	125	260	125	268.0	105.0	406,5	M100x3	113	950.0	46,00

* ilma määrdeniplita

GE
LAAGER

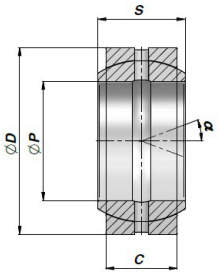

TYPE DO

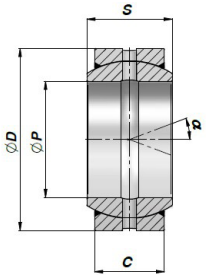

TYPE DO...2RS

TOOTEKOOD TYPE DO	TOOTEKOOD TYPE DO2RS	ØP	ØD	S	C	α	FC (kN)	kg
CGE0100000	-	10	19	9	6	12	8.15	0,01
CGE0120000	-	12	22	10	7	11	10.80	0,01
CGE0150000	CGE0001425	15	26	12	9	8	17.00	0,02
CGE0160000	-	16	30	14	10	10	21.20	0,03
CGE0170000	CGE0001426	17	30	14	10	10	21.20	0,04
CGE0200000	CGE0001427	20	35	16	12	9	30.00	0,06
CGE0250000	CGE0001428	25	42	20	16	7	48.00	0,11
CGE0300000	CGE0001429	30	47	22	18	6	62.00	0,14
CGE0350000	CGE0001430	35	55	25	20	6	80.00	0,22
CGE0400000	CGE0001431	40	62	28	22	7	100.00	0,30
CGE0450000	CGE0001432	45	68	32	25	7	127.00	0,40
CGE0500000	CGE0001433	50	75	35	28	6	156.00	0,54
CGE0600000	CGE0001434	60	90	44	36	6	245.00	1,00
CGE0700000	CGE0001435	70	105	49	40	6	315.00	1,50
CGE0800000	CGE0001436	80	120	55	45	6	400.00	2,20
CGE0900000	CGE0001437	90	130	60	50	5	490.00	2,70
CGE1000000	CGE0001438	100	150	70	55	7	610.00	4,30
CGE1100000	CGE0001439	110	160	70	55	6	655.00	4,70
CGE1200000	CGE0001440	120	180	85	70	6	950.00	8,00
CGE1400000	CGE0001441	140	210	90	70	7	1080.00	11,00
CGE1600000	CGE0001442	160	230	105	80	8	1370.00	13,50
CGE1800000	CGE0001443	180	260	105	80	6	1530.00	18,50
CGE2000000	CGE0001444	200	290	130	100	7	2120.00	28,00

CFS
VARRE KAHVEL

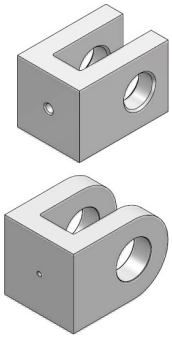

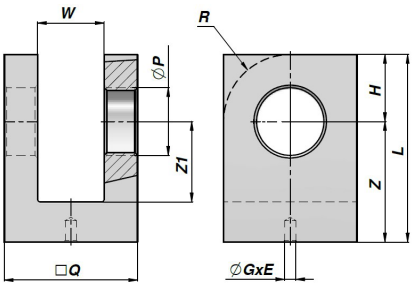

TOOTEKOOD	ØP	ØQ	W	Z	Z1	H	L	R	ØGxE	kg
CFS0000016	16.20	35	16	34	24	16	50	-	ø 4.25 x 6	0,27
CFS0000020	20.25	40	20	40	30	20	60	-	ø 4.25 x 6	0,38
CFS0000025	25.25	50	25	45	30	25	70	-	ø 4.25 x 8	0,71
CFS0000030	30.25	60	30	50	35	30	80	30	ø 4.25 x 8	1,10
CFS0000035	35.25	70	35	55	40	35	90	35	ø 4.25 x 8	1,60
CFS0000040	40.25	80	40	70	50	40	110	40	ø 4.25 x10	2,70
CFS0000050	50.50	100	50	95	60	50	145	50	ø 6.25 x12	5,86
CFS0000060	60.50	110	60	105	65	55	160	55	ø 6.25 x12	7,34

CFF
VARRE KAHVEL

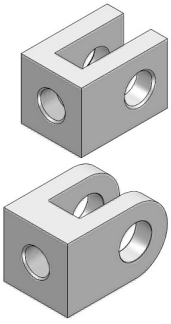

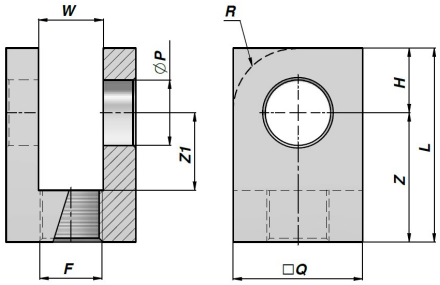

TOOTEKOOD	ØP	ØQ	W	Z	Z1	H	L	R	F	kg
CFF0161615	16.20	35	16	39	24	16	55	-	M16x1.5	0,30
CFF0202015	20.25	40	20	45	30	20	65	-	M20x1.5	0,40
CFF0252420	25.25	50	25	50	30	25	75	-	M24x2	0,75
CFF0303020	30.25	60	30	65	35	30	95	30	M30x2	1,46
CFF0353320	35.25	70	35	75	40	35	110	35	M33x2	1,67
CFF0403320	40.25	80	40	85	50	40	125	40	M33x2	3,20
CFF0504530	50.50	100	50	100	60	50	150	50	M45x3	5,82
CFF0605640	60.50	110	60	110	65	55	165	55	M56x4	7,07

CPPF00
SÕRM

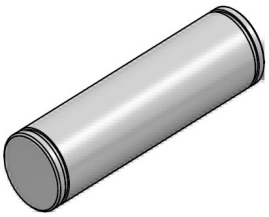

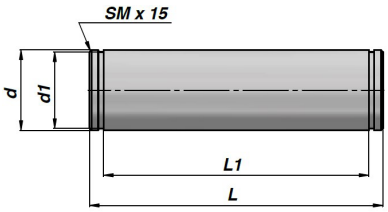

TOOTEKOOD	Ød x L	Ød1	L1	kg
CPPF001778	10 x 25	9.6	20.0	0,01
CPPF001780	12 x 30	11.5	24.0	0,03
CPPF001782	16 x 39	15.2	32.0	0,06
CPPF001784	20 x 48	19.0	40.0	0,12
CPPF001786	25 x 60	23.9	50.0	0,22
CPPF001787	30 x 65	28.5	56.5	0,34
CPPF001788	35 x 84	33.0	70.0	0,62

CSB
KUULLIIGEND

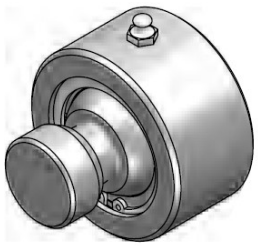

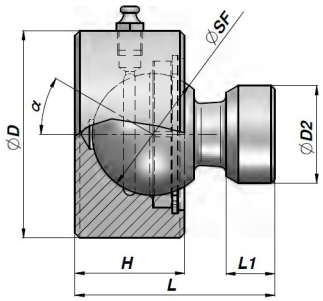

TOOTEKOOD	ØSF	ØD2	ØD	L	H	L1	α	FC (kN)	kg
CSB0500000	50	40	85	82	45	20	38	68.6	2,20
CSB0600000	60	50	98	100	50	25	40	107.8	3,40
CSB0700000	70	60	105	115	60	30	38	132.3	4,80

CSB00
KUULLIIGEND

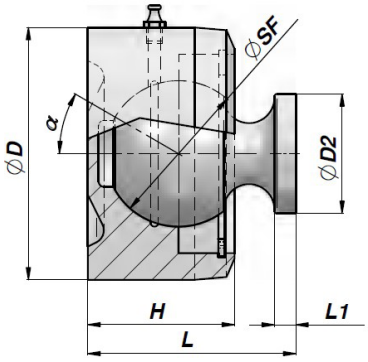

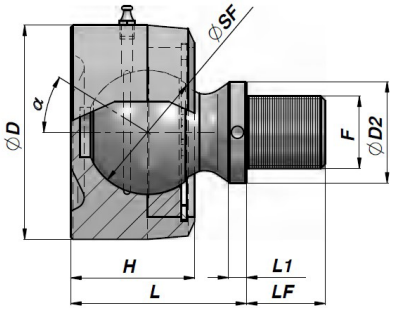

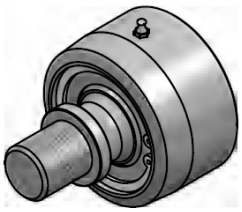

TOOTEKOOD	TYPE	ØSF	ØD2	ØD	L	H	L1	F	LF	α	FC (kN)	kg
CSB0001980	A	45	30	110	62	45	9			35	107.8	2,20
CSB0001982	A	55	45	95	78	55	8			30	147.0	2,88
CSB0001984	A	65	64	107	88	58	9			30	225.5	3,96
CSB0001986	B	45	30	110	61	45		M22x1.5	26	32	107.8	2,28
CSB0001988	B	55	45	95	78	55		M32x2	35	30	147.0	3,10

INDUKTIIVANDURITEGA SILINDRI LISAKOMPONENDID

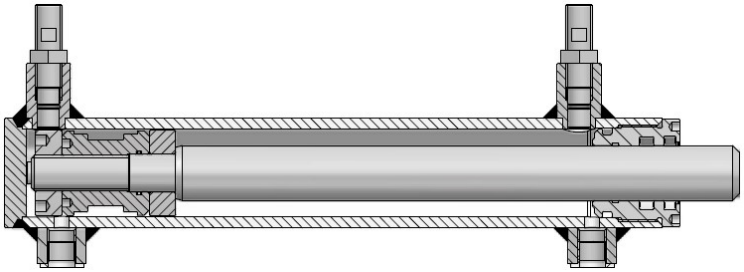

Induktiivanduritega silinder

CBSSP
ÜHENDUSMUHV SENSORILE

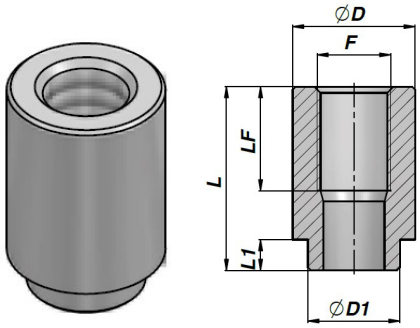

TOOTEKOOD	F	LF	L	ØD	L1	ØD1	kg
CBSSP1210030	M12x1	17	30	20	5	15	0,05

CSEN
SENSOR

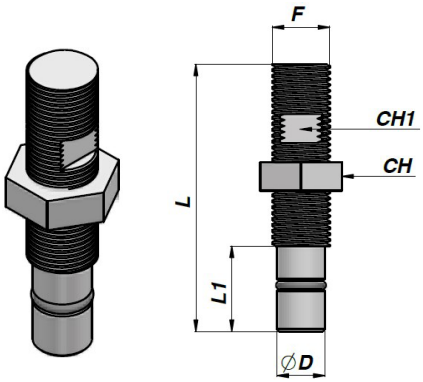

TOOTEKOOD	F	LF	L	ØD (e7)	CH	CH1	kg
CSENBHS004N	M12x1	17,9	78	10	17	10	0,05

CASPA
SENSORIRÕNGAS

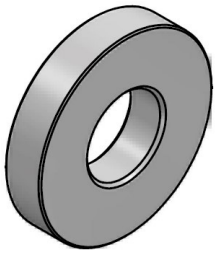

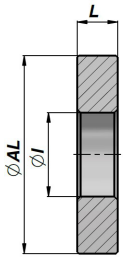

TOOTEKOOD	ØAL	ØI	L	kg
CASPA04001712	40	17	12	0,09
CASPA05002112	50	21	12	0,14
CASPA06002512	60	25	12	0,21
CASPA06302512	63	25	12	0,24
CASPA07002512	70	25	12	0,31
CASPA08002812	80	28	12	0,40
CASPA09003512	90	35	12	0,49
CASPA10003512	100	35	12	0,63

CASPP
SENSORIRÕNGAS

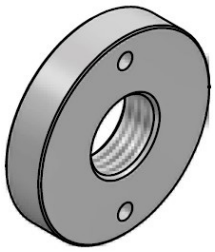

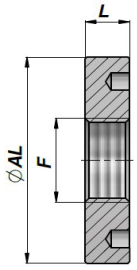

TOOTEKOOD	ØAL	ØI	L	kg
CASPP040M1612	40	M16x1.5	12	0,10
CASPP050M2012	50	M20x1.5	12	0,15
CASPP060M2412	60	M24x2	12	0,22
CASPP063M2412	63	M24x2	12	0,25
CASPP070M2412	70	M24x2	12	0,31
CASPP080M2712	80	M27x2	12	0,41
CASPP090M3312	90	M33x2	12	0,51
CASPP100M3312	100	M33x2	12	0,65

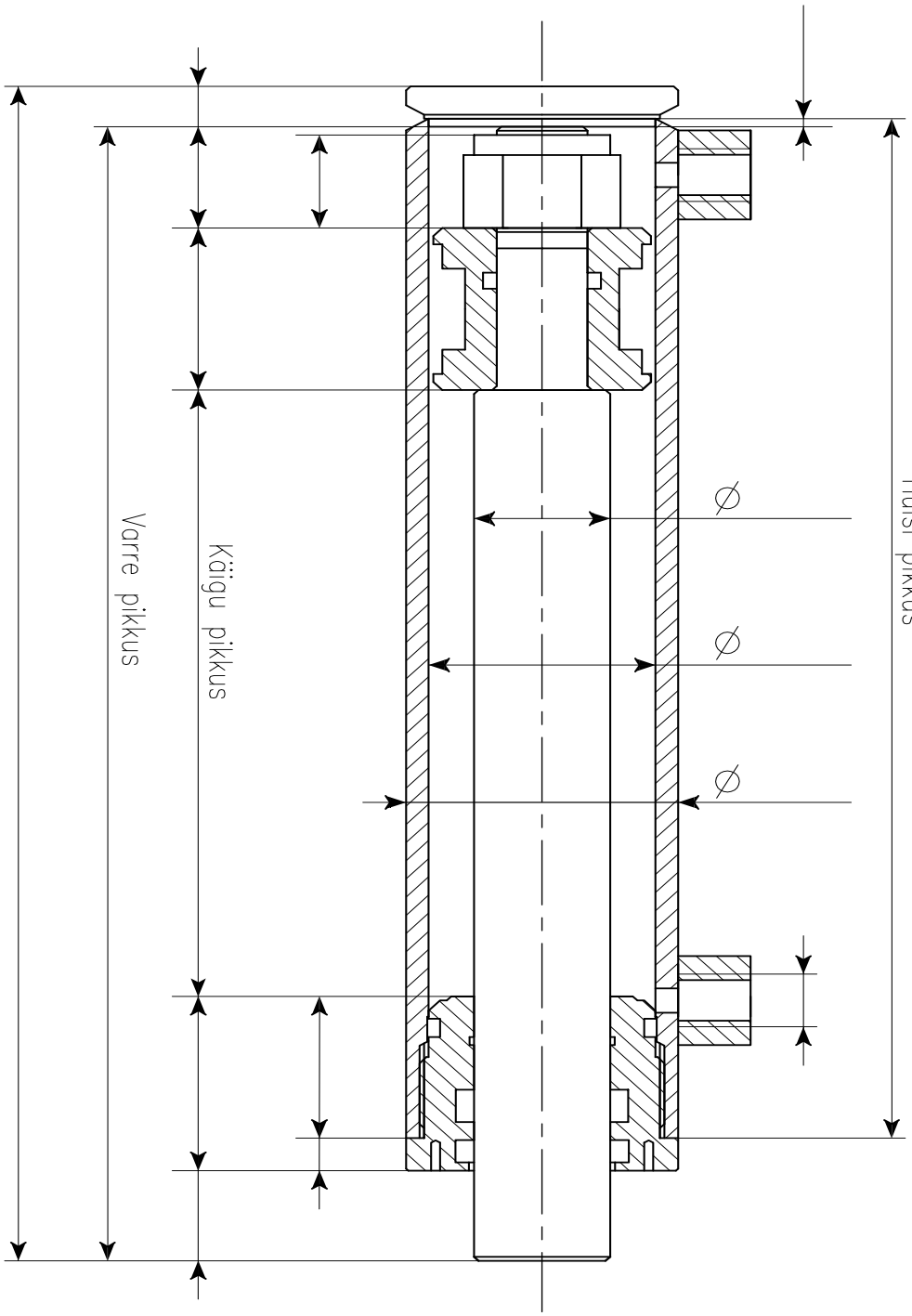

Pos.	Nimetus	Arv
	SPETSIFIKATSIOON	

töö:

tellija:

joonisteid arv:

joonise nr:

joonise sisu:

HÜDROSILINDER HMO

mõõtkava:

koostas:

staadium:

osa:

kuupäev:

töö nr.:

Hydroscand Service OÜ
Peterburi tee 83b
13816 Tallinn
tel. +3726831168 e-mail : service@hydroscand.ee

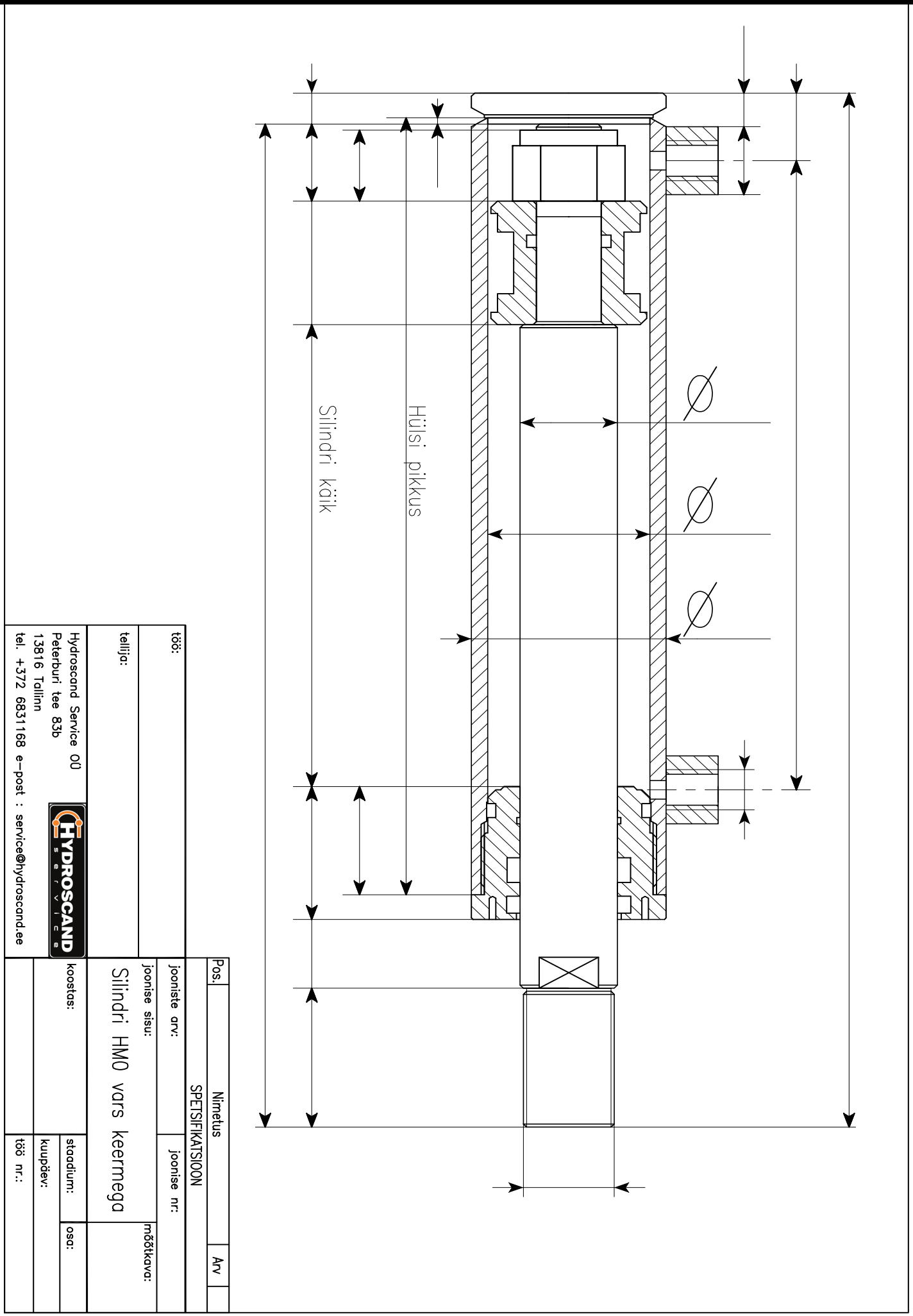
Hüülsi pikkus
Silindri käik
Pos.
Nimetus
Arv
SPETSIFIKATSIOON
joonisele arv:
joonise nr:
joonise sisu:
Silindri HM0 vars keermega
mõõtkava:
koostas:
staadium:
osa:
kuupäev:
töö nr.:
töö:
tellija:
Hydroscand Service OÜ
Peterburi tee 83b
13816 Tallinn
tel. +372 6831168 e-post : service@hydroscand.ee
HYDROSCAND
service

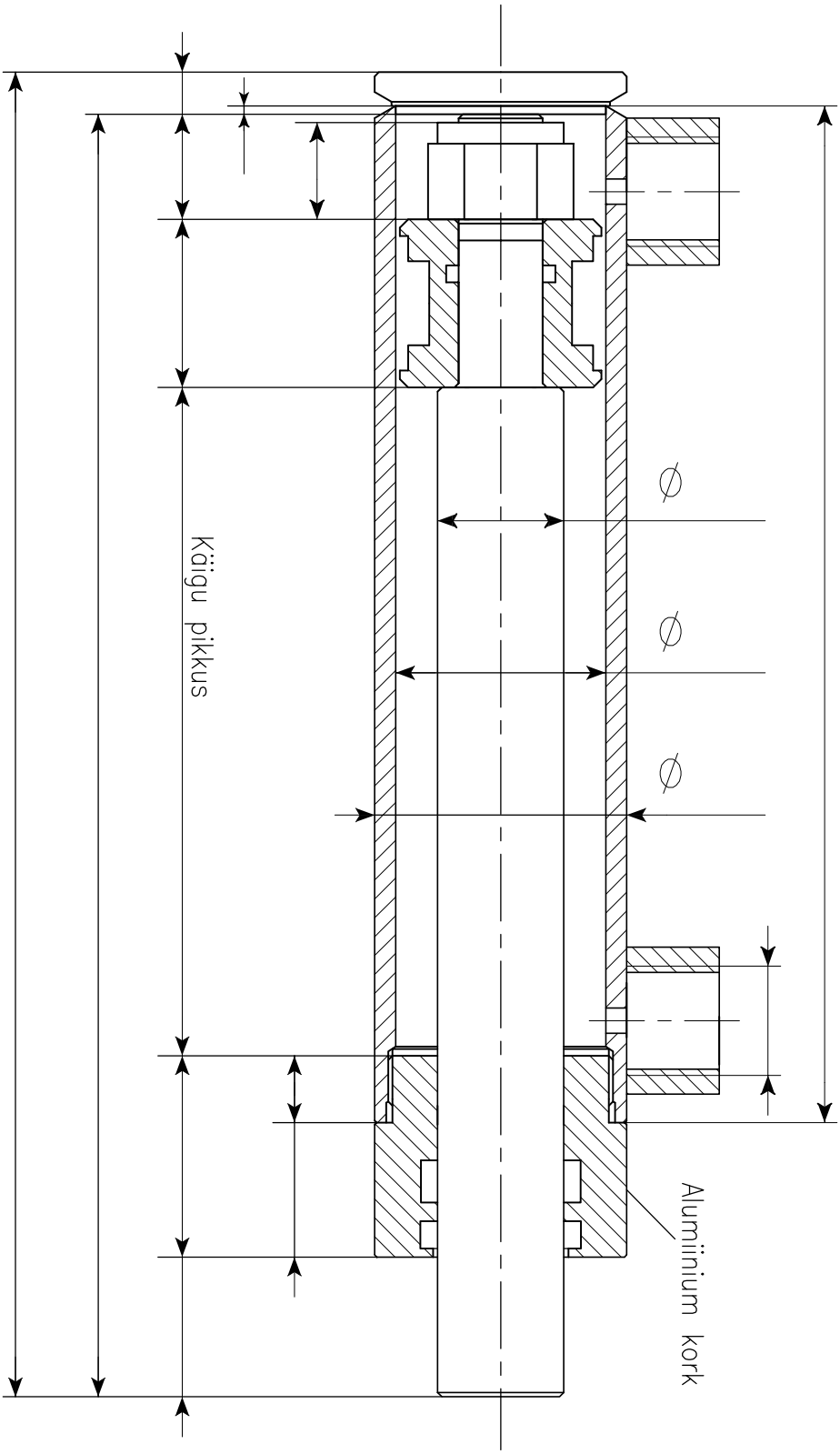

Pos.	Nimetus	Arv
	SPETSIFIKATSIOON	

töö:

joonisteark:

joonise nr:

joonise sisu:

HÜDROSILINDER HMO 32

mõõtkava:

tellija:

koostas:

staadium:

osa:

kuupäev:

töö nr.:

Hydroscand Service OÜ
Peterburi tee 83b
13816 Tallinn
tel. +3726831168 e-mail : service@hydroscand.ee

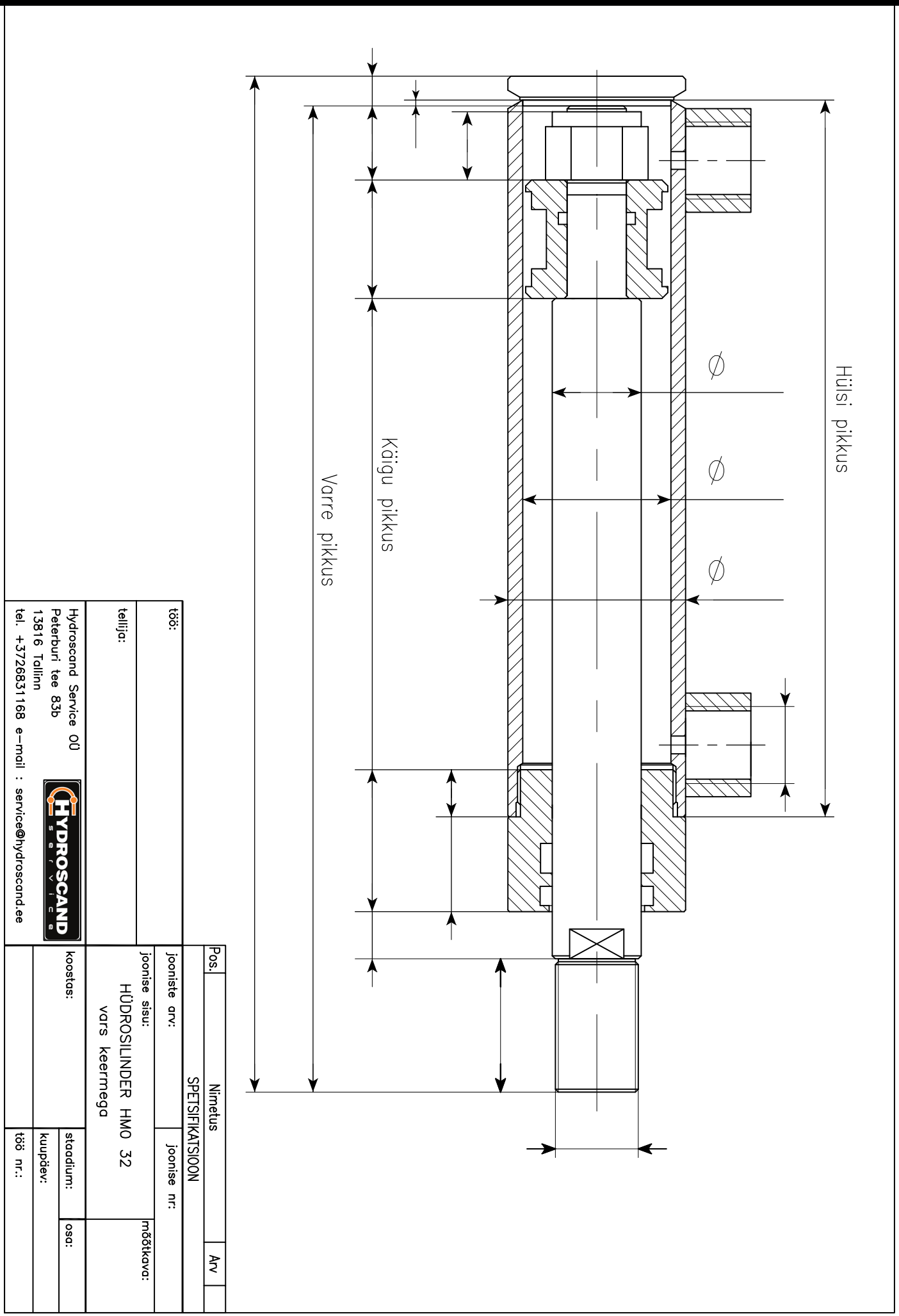
Hülsi pikkus
Käigu pikkus
Varre pikkus
Pos.
Nimetus
Arv
SPETSIFIKATSIOON
joonistearv:
joonise nr:
joonise sisu:
HÜDROSILINDER HMO 32
vars keermega
mõõtkava:
koostas:
staadium:
osa:
kuupäev:
töö nr.:
töö:
tellija:
Hydroscand Service OÜ
Peterburi tee 83b
13816 Tallinn
tel. +3726831168 e-mail : service@hydroscand.ee
HYDROSCAND
service

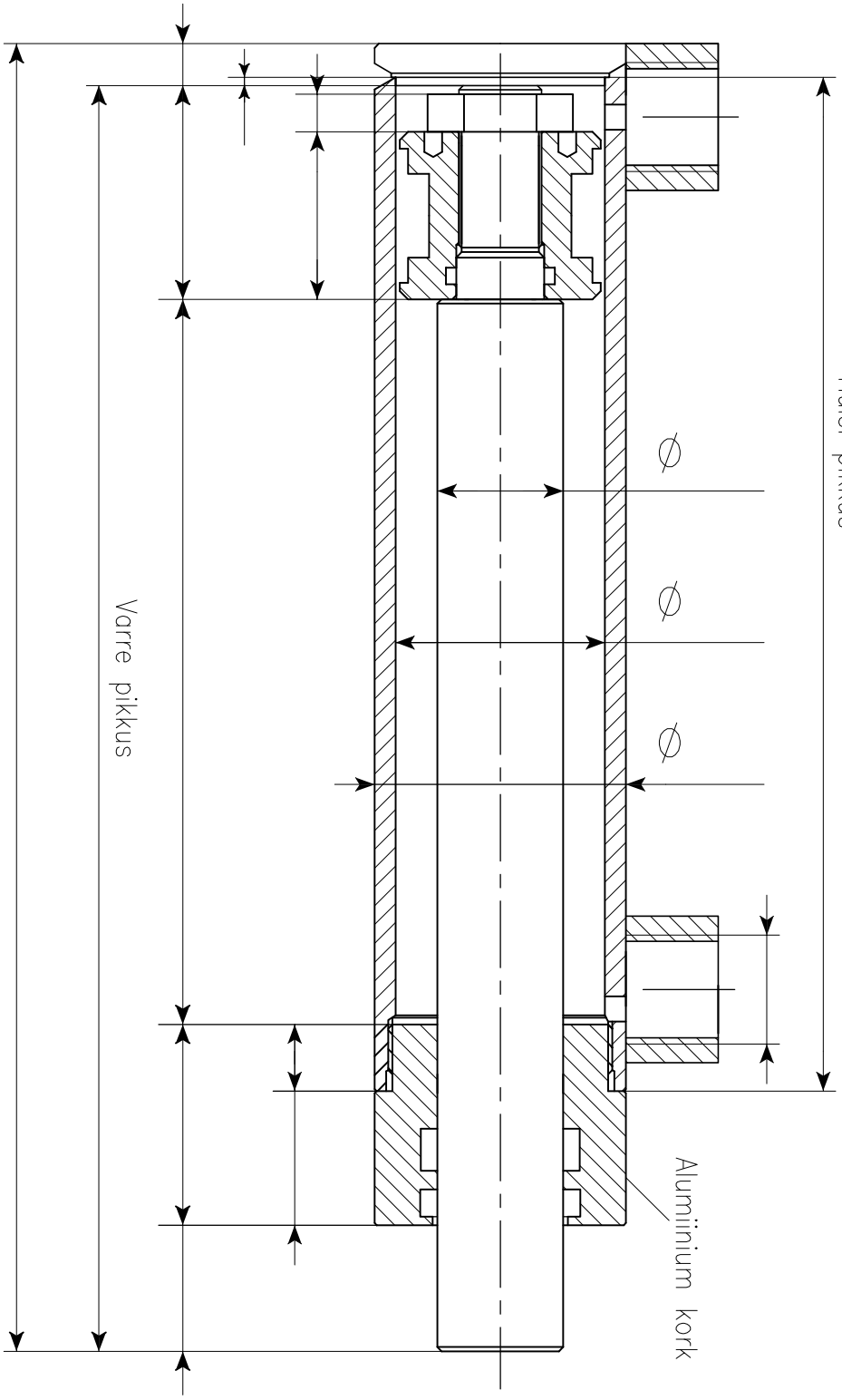

Pos.	Nimetus	Arv
	SPETSIFIKATSIOON	

töö:

joonisteid arv: | joonise nr:

joonise sisu: | mõõtkava:

HÜDROSILINDER HMO 25

tellija:

koostas: | staadium: | osa:

kuupäev:

töö nr.:

Hydroscand Service OÜ
Peterburi tee 83b
13816 Tallinn
tel. +3726831168 e-mail : service@hydroscand.ee

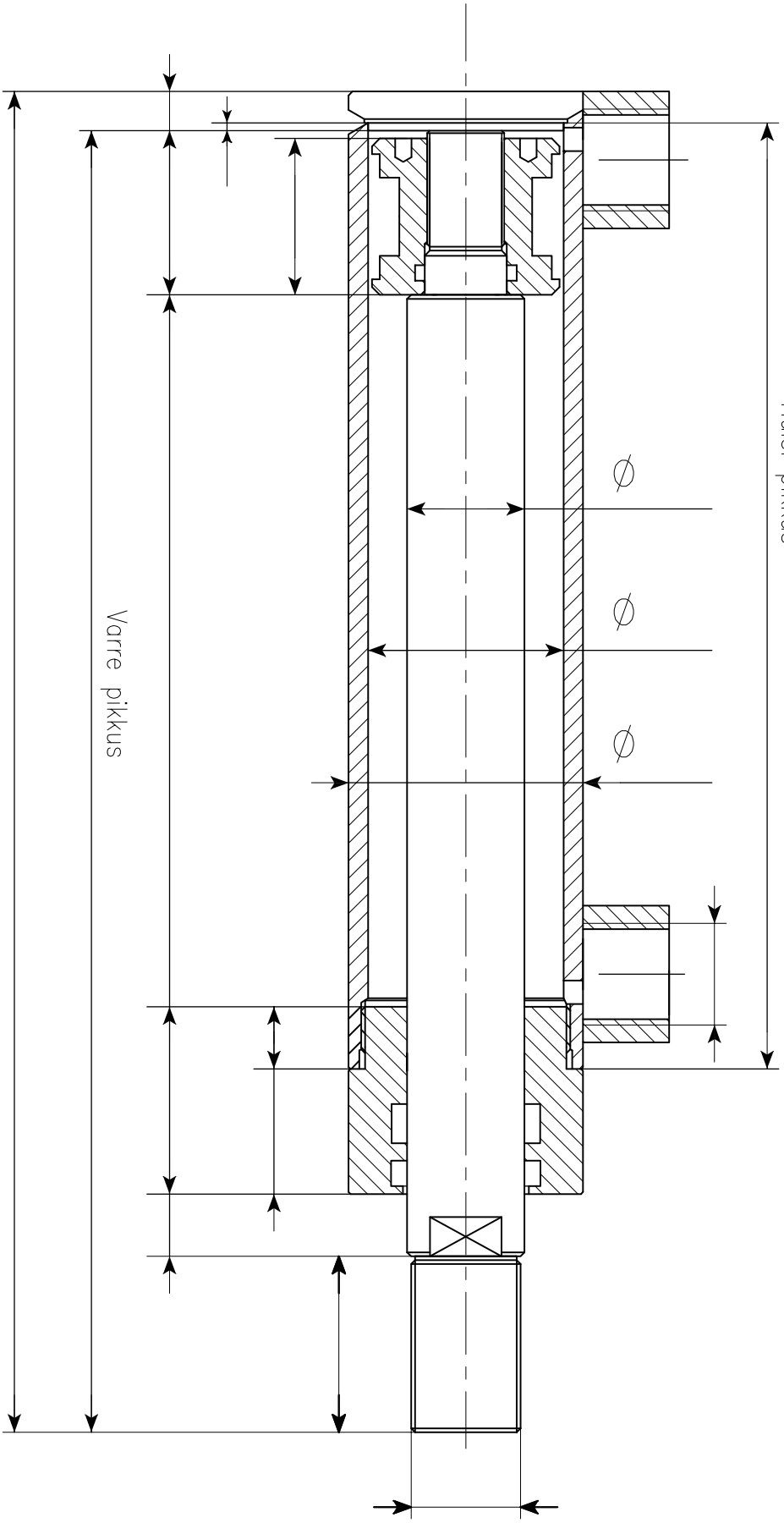

Pos.	Nimetus	Arv
	SPETSIFIKATSIOON	

joonisteid arv: | joonise nr: | mõõtkava:

joonise sisu: HÜDROSILINDER HMO 25,32 vars keermega

koostas: | staadium: | osa:

kuupäev:

töö nr.:

töö:

tellija:

Hydroscand Service OÜ
Peterburi tee 83b
13816 Tallinn
tel. +3726831168 e-mail : service@hydroscand.ee

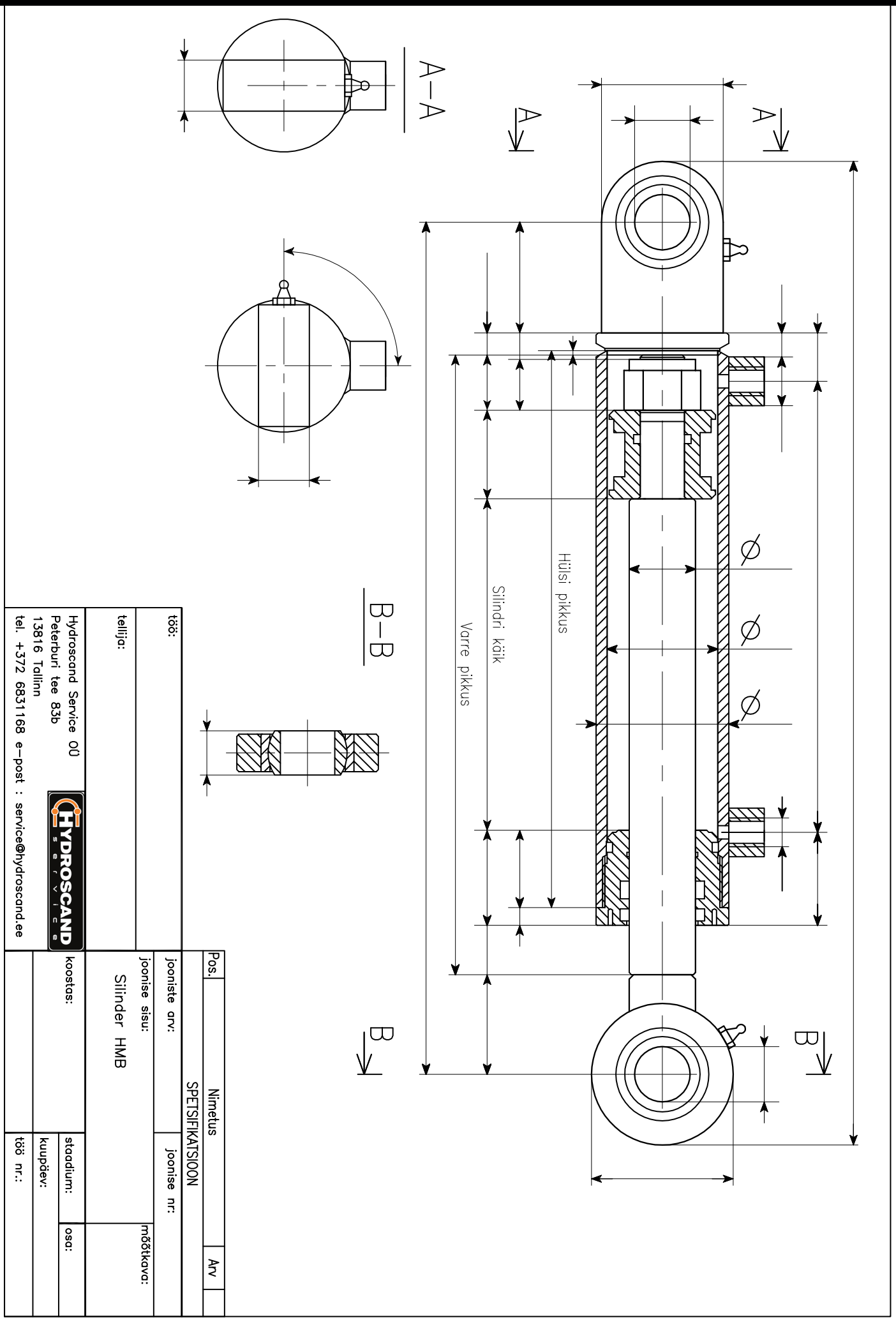
A
A
A–A
B
B
B–B
Hülsi pikkus
Silindri käik
Varre pikkus
Pos.
Nimetus
Arv
SPETSIFIKATSIOON
joonistearv:
joonise nr:
joonise sisu:
Silinder HMB
mõõtkava:
koostas:
staadium:
osa:
kuupäev:
töö nr.:
töö:
tellija:
Hydroscand Service OÜ
Peterburi tee 83b
13816 Tallinn
tel. +372 6831168 e-post : service@hydroscand.ee
HYDROSCAND
service

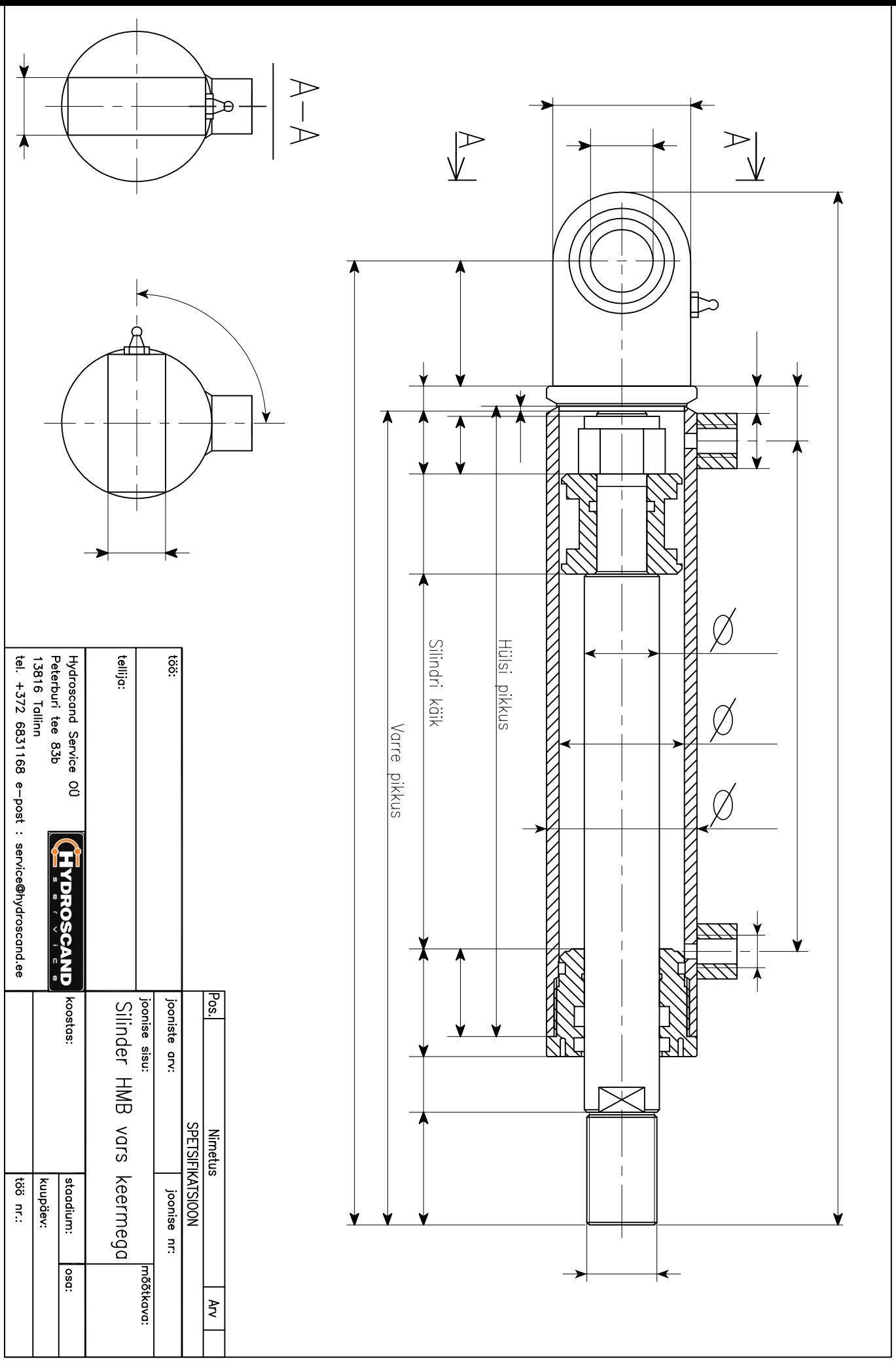
A
A
A—A
Hülsi pikkus
Silindri käik
Varre pikkus
Pos.
Nimetus
Arv
SPETSIFIKATSIOON
joonise nr:
joonise sisu:
Silinder HMB vars keermega
joonistе arv:
mõõtkava:
koostas:
staadium:
osa:
kuupäev:
töö nr.:
töö:
tellija:
Hydroscand Service OÜ
Peterburi tee 83b
13816 Tallinn
tel. +372 6831168 e-post : service@hydroscand.ee
HYDROSCAND service

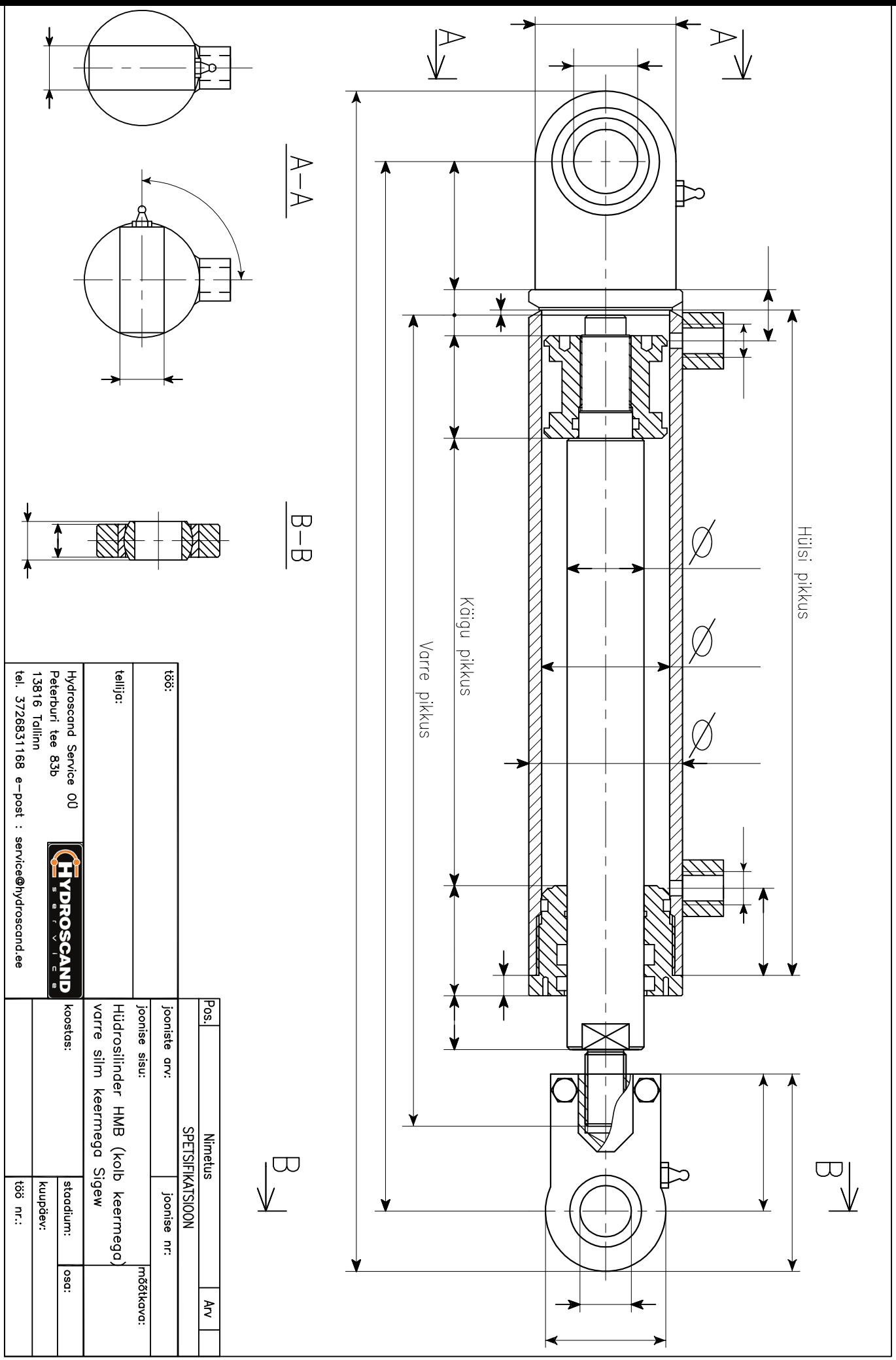
A
A
Hülsi pikkus
Käigu pikkus
Varre pikkus
A–A
B–B
B
B
Pos.
Nimetus
SPETSIFIKATSIOON
Arv
joonisele arv:
joonise nr:
joonise sisu:
Hüdrosilinder HMB (kolb keermega)
varre silm keermega Sigew
mõõtkava:
koostas:
staadium:
osa:
kuupäev:
töö nr.:
töö:
tellija:
Hydroscand Service OÜ
Peterburi tee 83b
13816 Tallinn
tel. 37268 31168 e-post : service@hydroscand.ee
HYDROSCAND
service

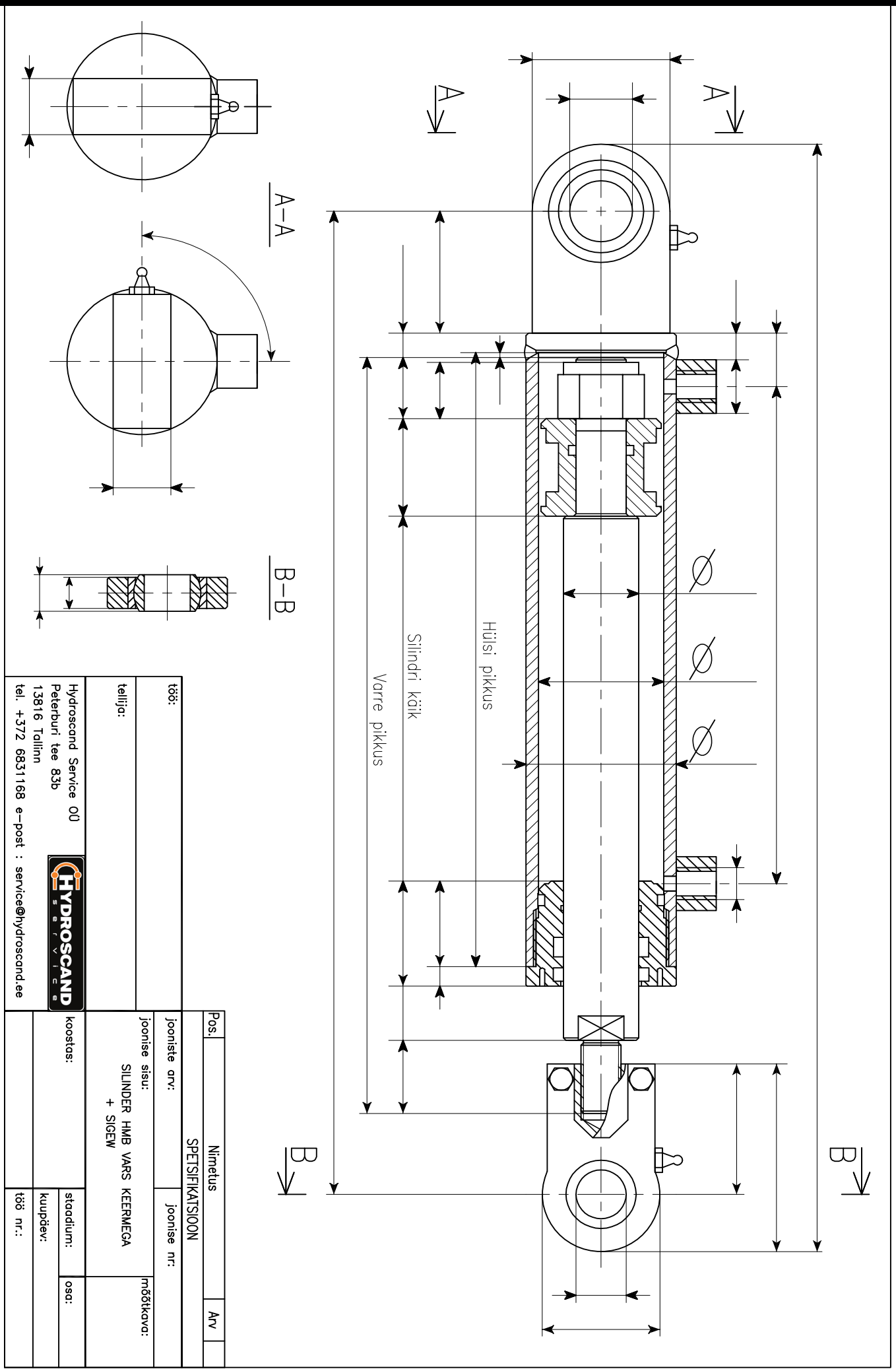
A
A
B
B
Hülsi pikkus
Silindri käik
Varre pikkus
A–A
B–B
Pos.
Nimetus
Arv
SPETSIFIKATSIOON
joonisele arv:
joonise nr:
joonise sisu:
SILINDER HMB VARS KEERMEGA
+ SIGEW
mõõtkava:
koostas:
staadium:
osa:
kuupäev:
töö nr.:
töö:
tellija:
Hydroscand Service OÜ
Peterburi tee 83b
13816 Tallinn
tel. +372 6831168 e-post : service@hydroscand.ee
HYDROSCAND
service

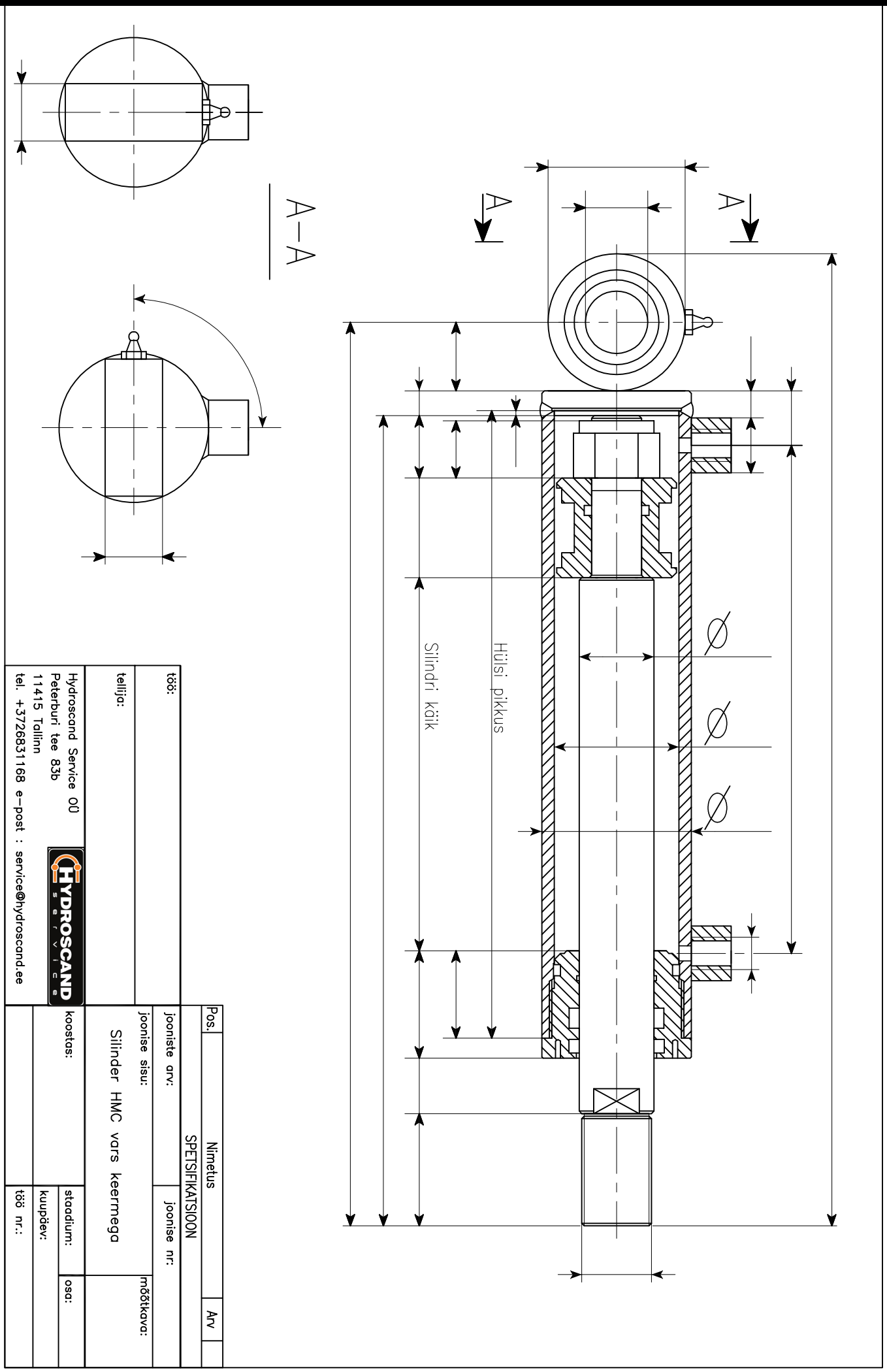
A
A
A–A
Hülsi pikkus
Silindri käik
töö:
tellija:
Hydroscand Service OÜ
Peterburi tee 83b
11415 Tallinn
tel. +3726831168 e-post : service@hydroscand.ee
HYDROSCAND service
joonisteid arv:
joonise sisu:
Silinder HMC vars keermega
joonise nr:
mõõtkava:
koostas:
staadium:
osa:
kuupäev:
töö nr.:
Pos.
Nimetus
Arv
SPETSIFIKATSIOON

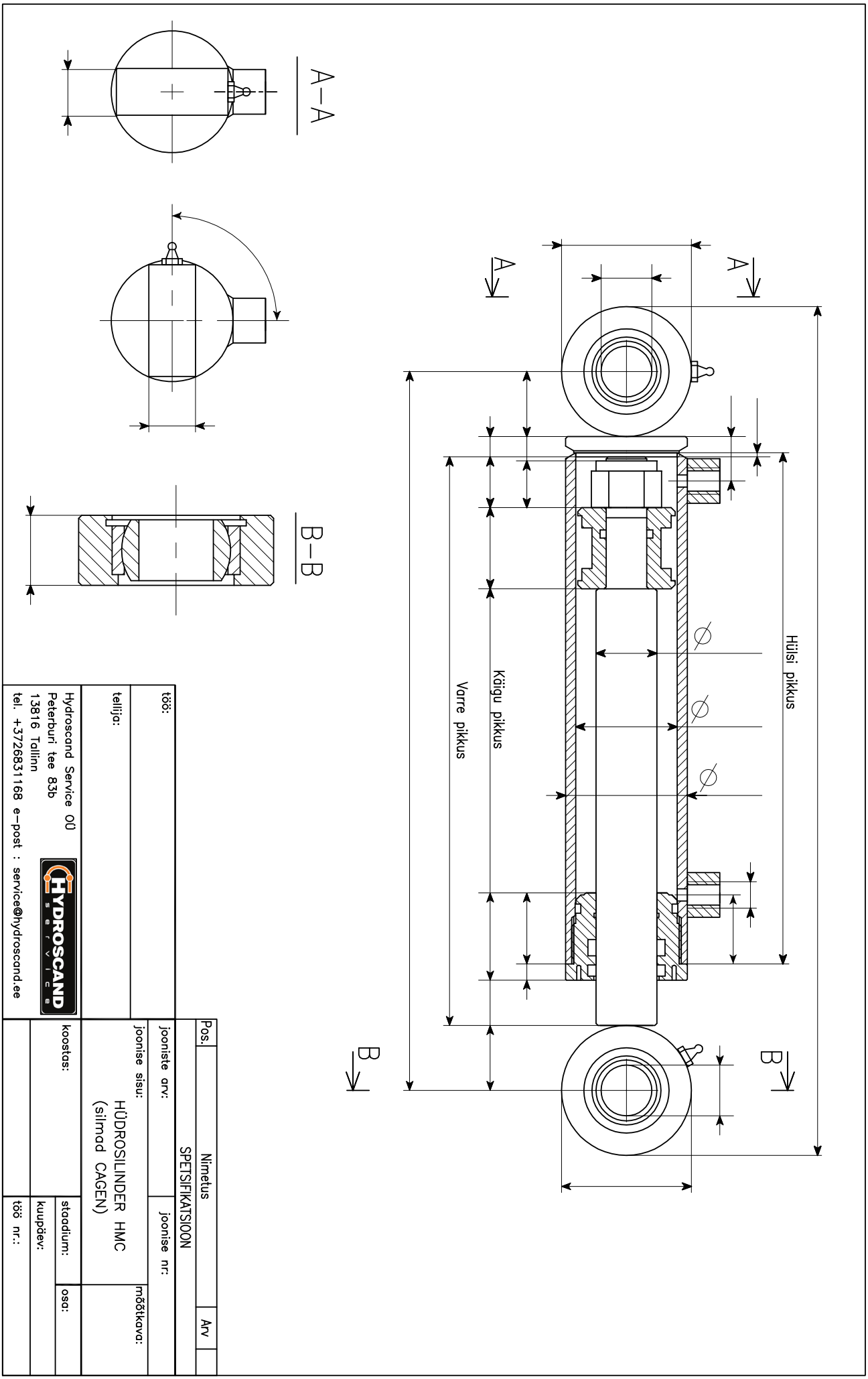
A–A
B–B
A
A
B
B
Hülsi pikkus
Käigu pikkus
Varre pikkus
Ø
Ø
Ø
Pos.
Nimetus
Arv
SPETSIFIKATSIOON
joonisele arv:
joonise nr:
joonise sisu:
HÜDROSILINDER HMC
(silmad CAGEN)
mõõtkava:
koostas:
staadium:
osa:
kuupäev:
töö nr.:
töö:
tellija:
Hydroscand Service OÜ
Peterburi tee 83b
13816 Tallinn
tel. +3726831168 e-post : service@hydroscand.ee
HYDROSCAND
service

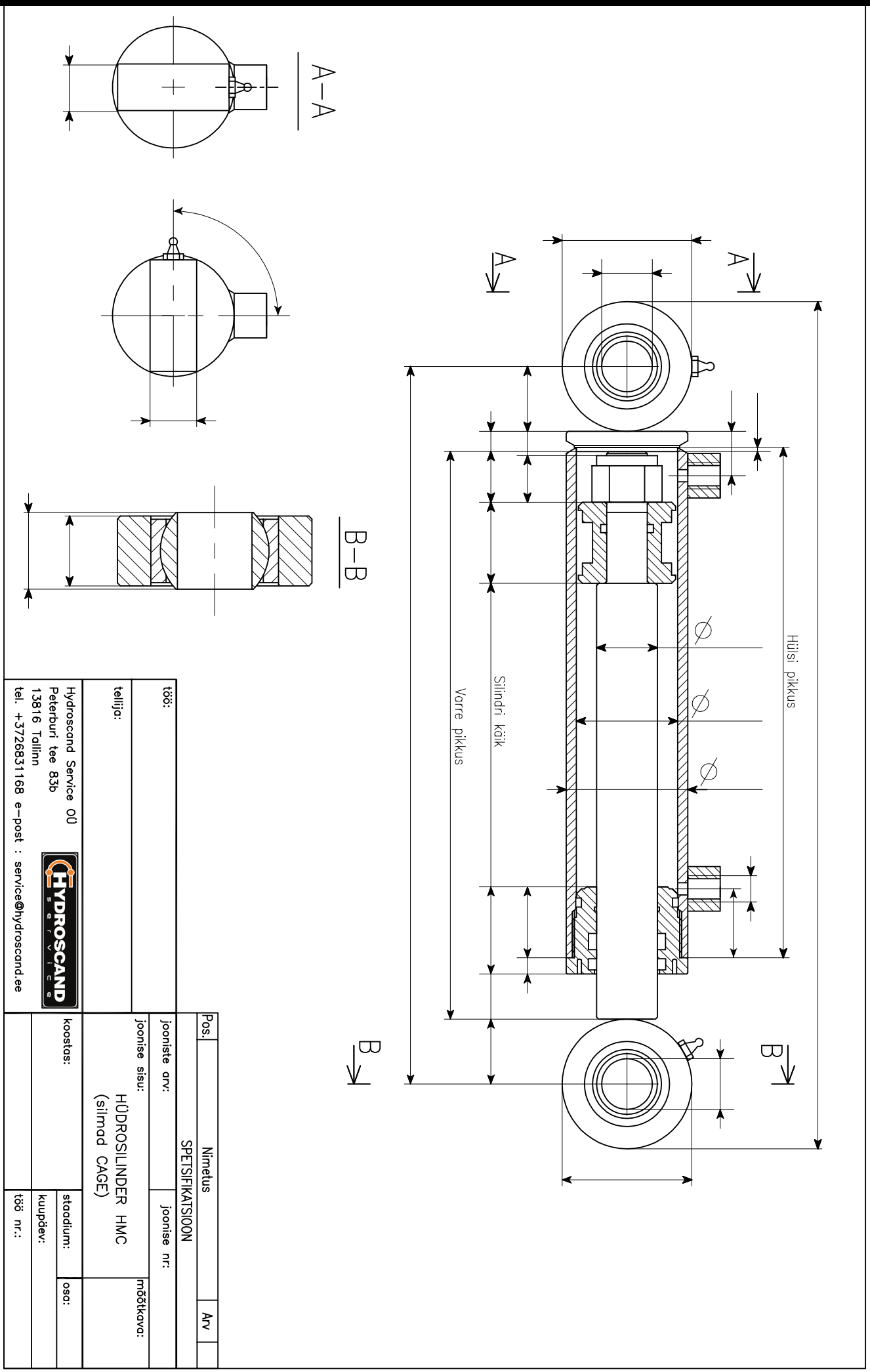
A
A
Hüisi pikkus
Silindri kõik
Varre pikkus
B
B
A–A
B–B
Pos.
Nimetus
Arv
SPETSIFIKATSIOON
joonisele arv:
joonise nr:
joonise sisu:
HÜDROSILINDER HMC
(silmad CAGE)
mõõtkava:
koostas:
staadium:
osa:
kuupäev:
töö nr.:
töö:
tellija:
Hydroscand Service OÜ
Peterburi tee 83b
13816 Tallinn
tel. +3726831168 e-post : service@hydroscand.ee
HYDROSCAND
service

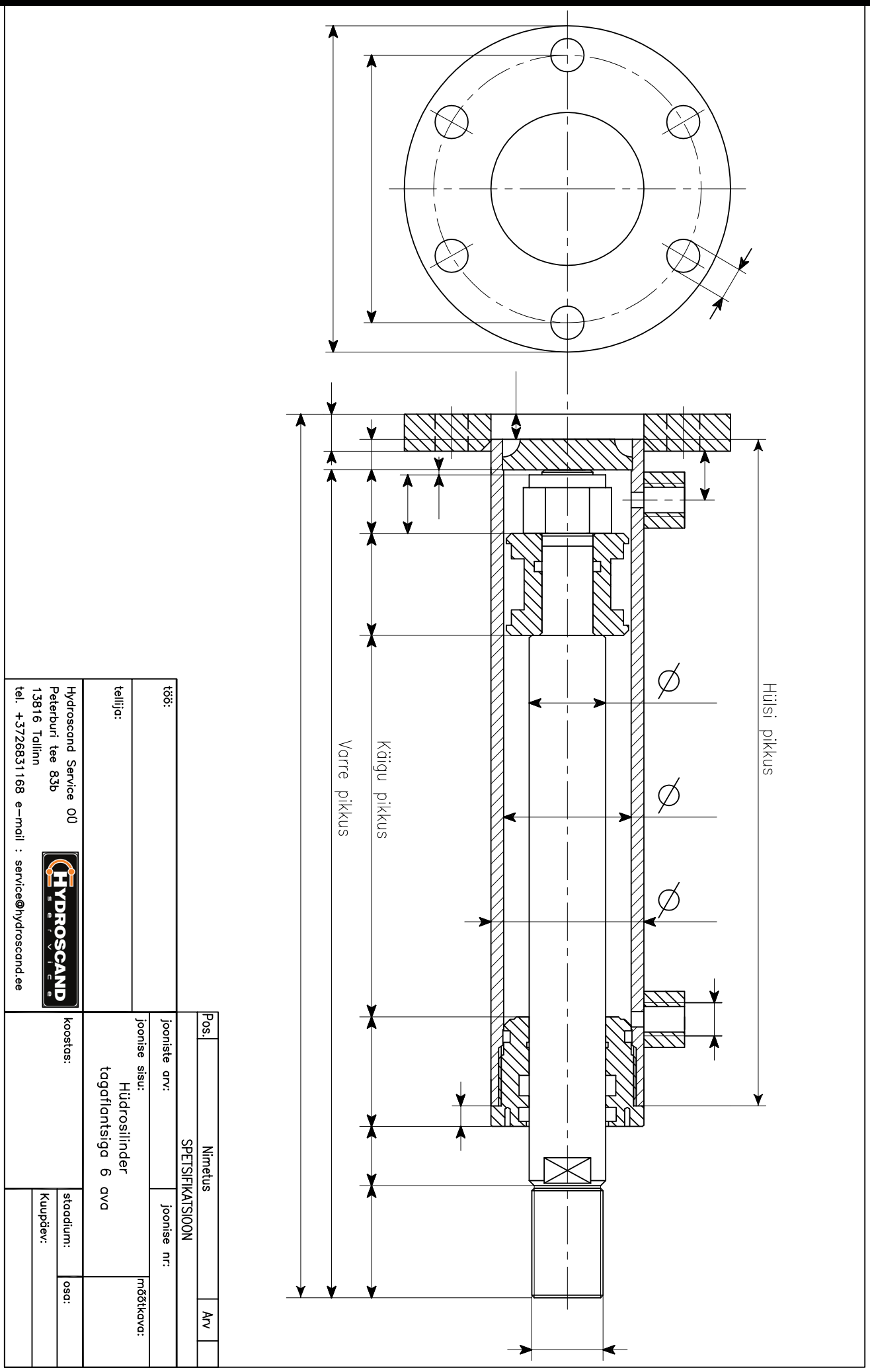
Hülsi pikkus
Käigu pikkus
Varre pikkus
Pos.
Nimetus
SPETSIFIKATSIOON
Arv
joonisele arv:
joonise nr:
joonise sisu:
Hüdrosilinder
tagaflantsiga 6 ava
mõõtkava:
koostas:
staadium:
osa:
Kuupäev:
töö:
tellija:
Hydroscand Service OÜ
Peterburi tee 83b
13816 Tallinn
tel. +3726831168 e-mail : service@hydroscand.ee
HYDROSCAND
service

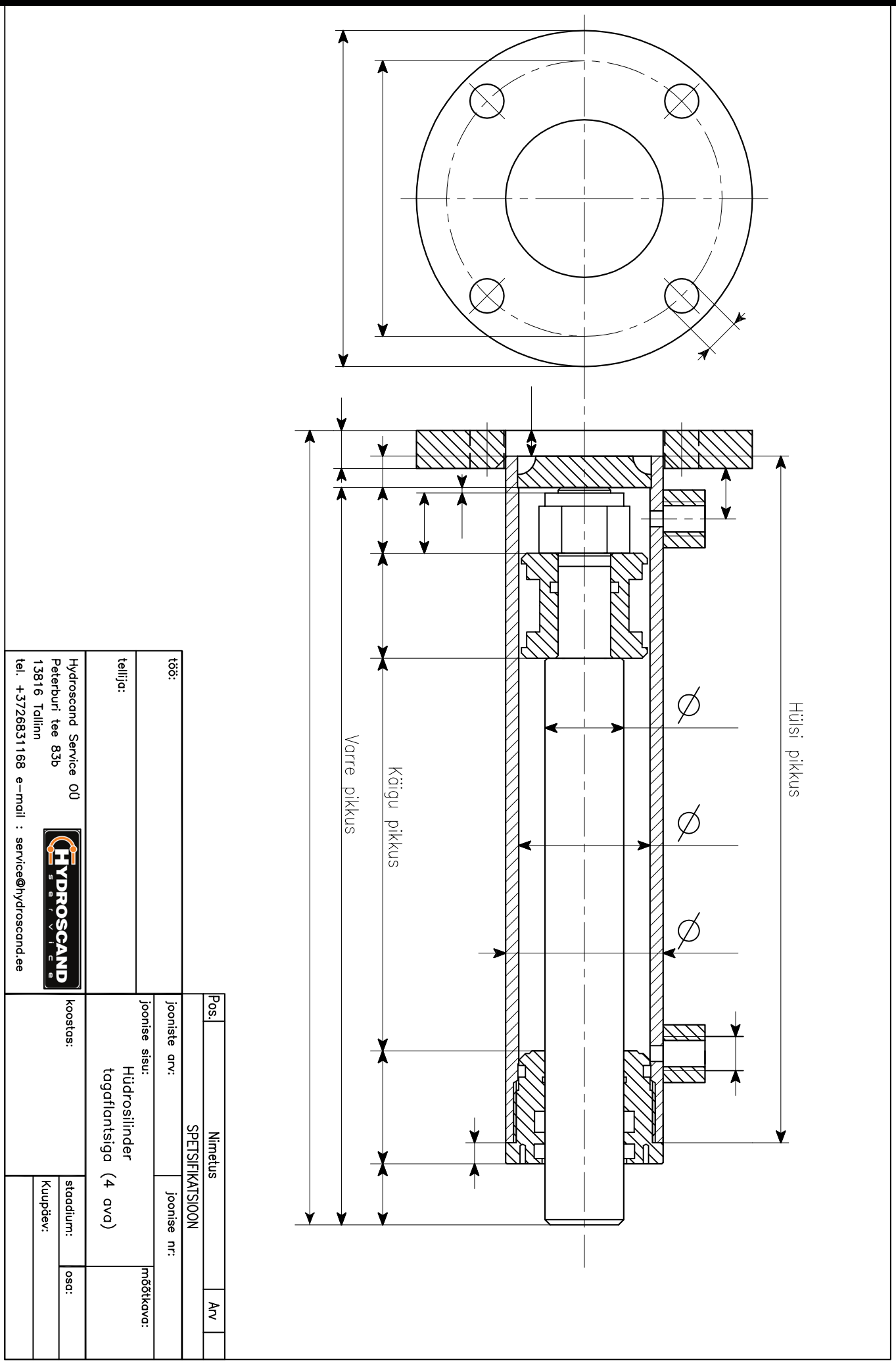
Hülsi pikkus
Käigu pikkus
Varre pikkus
Pos.
Nimetus
Arv
SPETSIFIKATSIOON
joonisteark:
joonise nr:
joonise sisu:
Hüdrosilinder
tagaflantsiga (4 ava)
mõõtkava:
koostas:
staadium:
osa:
Kuupäev:
töö:
tellija:
Hydroscand Service OÜ
Peterburi tee 83b
13816 Tallinn
tel. +3726831168 e-mail : service@hydroscand.ee
HYDROSCAND
service

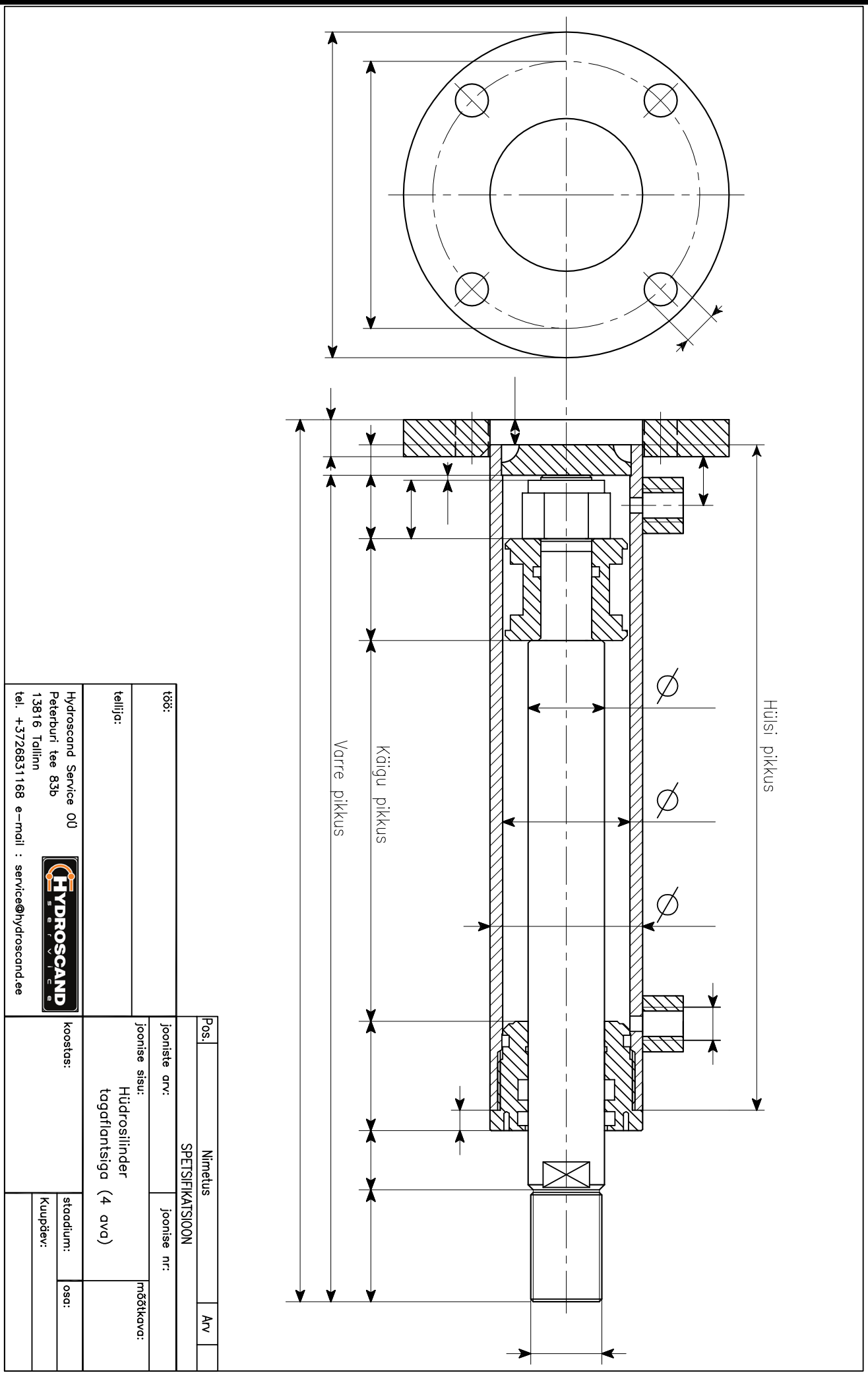
Hülsi pikkus
Käigu pikkus
Varre pikkus
Pos.
Nimetus
Arv
SPETSIFIKATSIOON
töö:
joonisele arv:
joonise nr:
tellija:
joonise sisu:
Hüdrosilinder
tagaflantsiga (4 ava)
mõõtkava:
koostas:
staadium:
osa:
Kuupäev:
Hydroscand Service OÜ
Peterburi tee 83b
13816 Tallinn
tel. +3726831168 e-mail : service@hydroscand.ee
HYDROSCAND
service

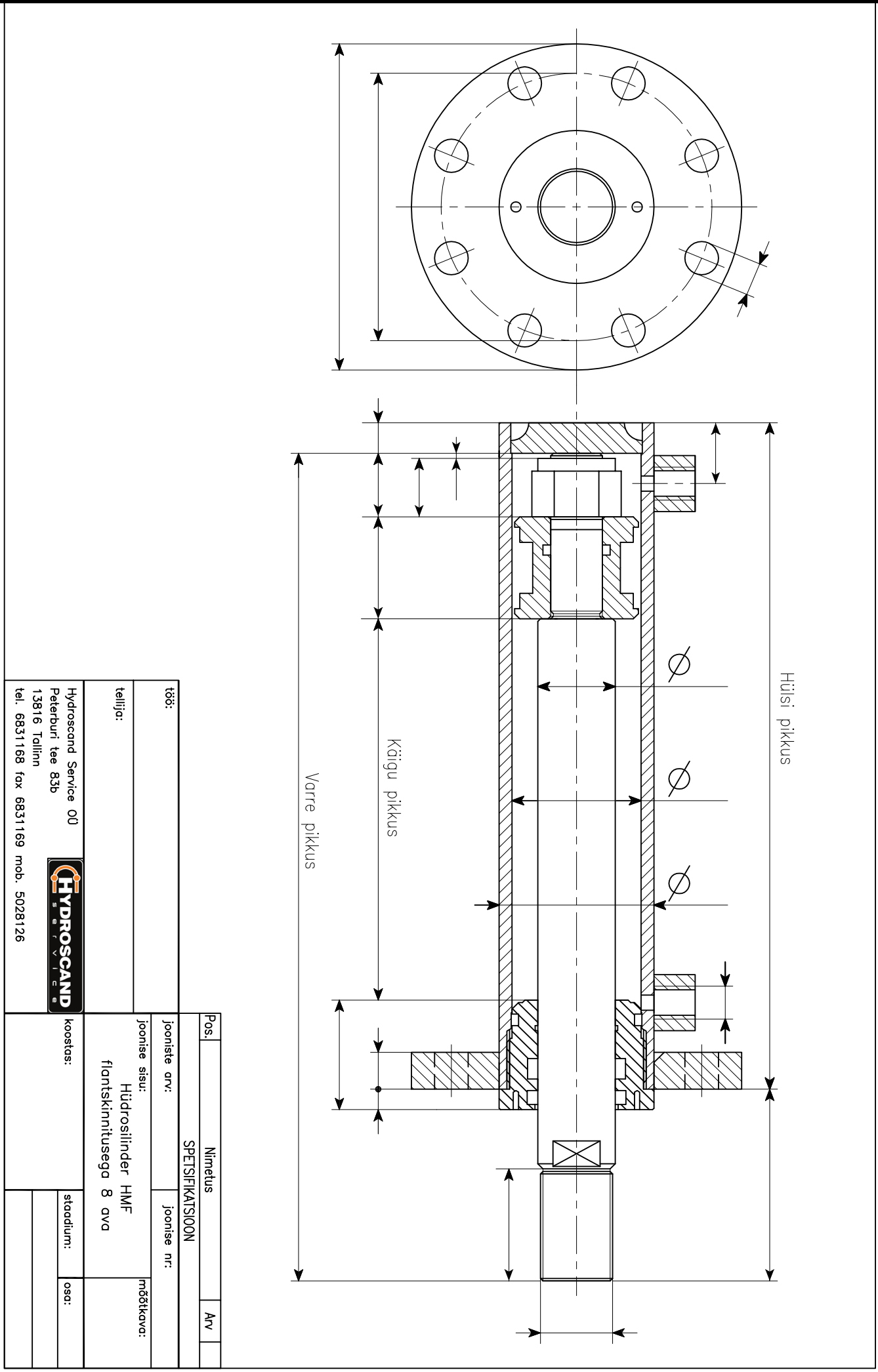
Hülsi pikkus
Käigu pikkus
Varre pikkus
Pos.
Nimetus
Arv
SPETSIFIKATSIOON
joonisteid arv:
joonise nr:
joonise sisu:
Hüdrosilinder HMF
flantskinnitusega 8 ava
mõõtkava:
koostas:
staadium:
osa:
töö:
tellija:
Hydroscand Service OÜ
Peterburi tee 83b
13816 Tallinn
tel. 6831168 fax 6831169 mob. 5028126
HYDROSCAND
service

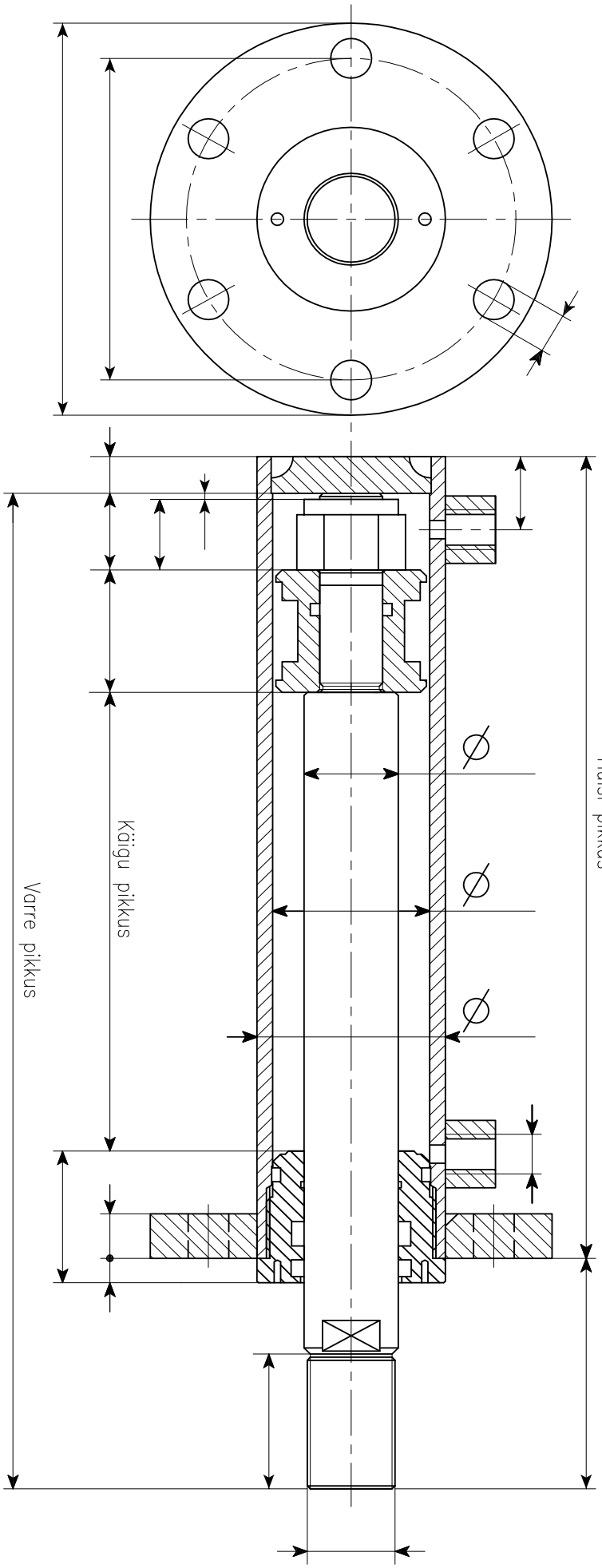

Pos.	Nimetus	Arv
	SPETSIFIKATSIOON	

töö:	
tellija:	
joonistearv:	joonise nr:
joonise sisu: Hüdrosilinder HMF flantskinnitusega 6 ava	mõõtkava:
koostas:	staadium:
	osa:

Hydroscand Service OÜ
Peterburi tee 83b
13816 Tallinn
tel. 6831168 e-post : service@hydroscand.ee

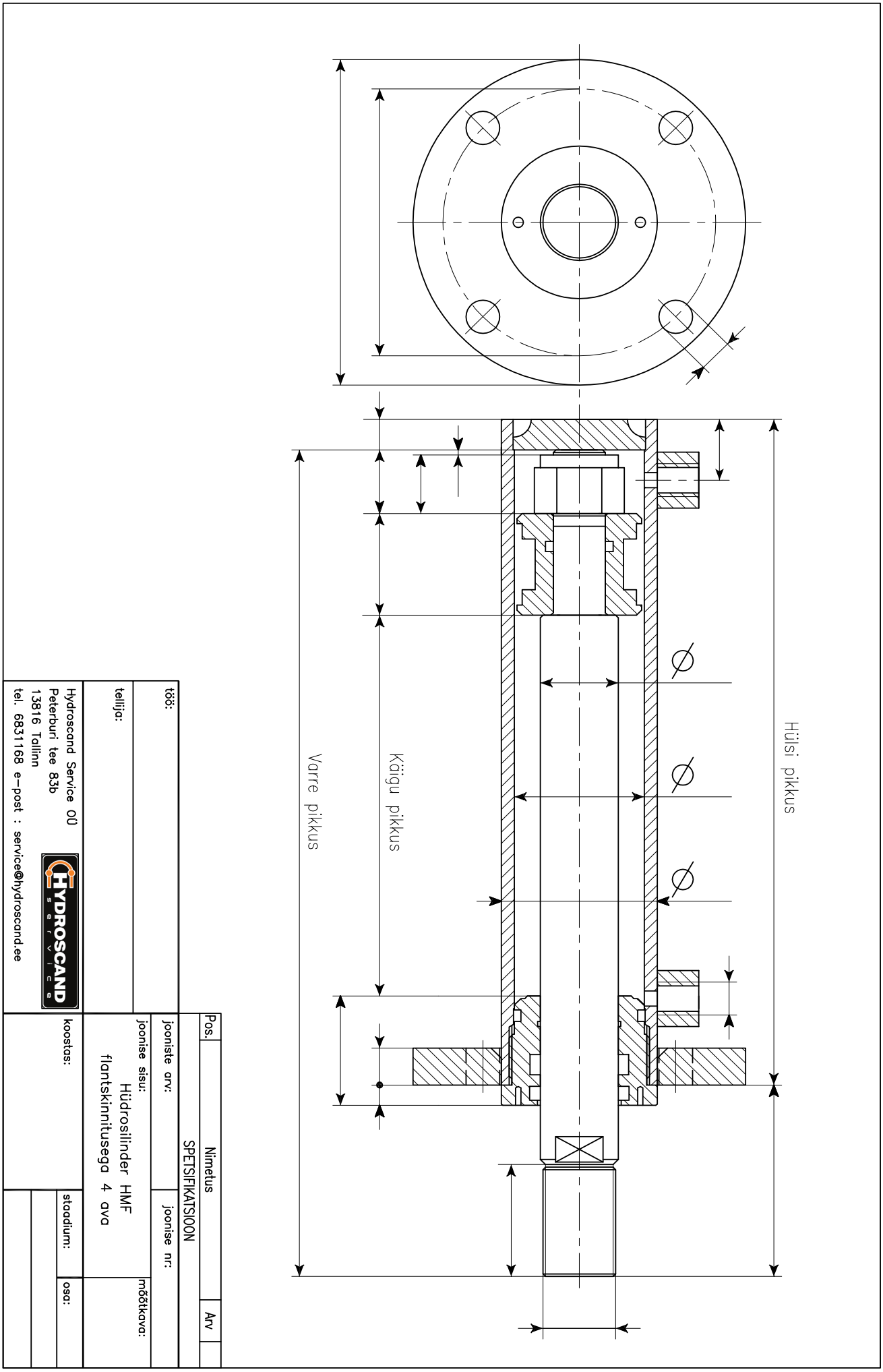
Hülsi pikkus
Käigu pikkus
Varre pikkus
Pos.
Nimetus
Arv
SPETSIFIKATSIOON
joonise nr:
joonise sisu:
Hüdrosilinder HMF
flantskinnitusega 4 ava
mõõtkava:
staadium:
osa:
koostas:
joonisteid arv:
töö:
tellija:
Hydroscand Service OÜ
Peterburi tee 83b
13816 Tallinn
tel. 6831168 e-post : service@hydroscand.ee
HYDROSCAND
Service

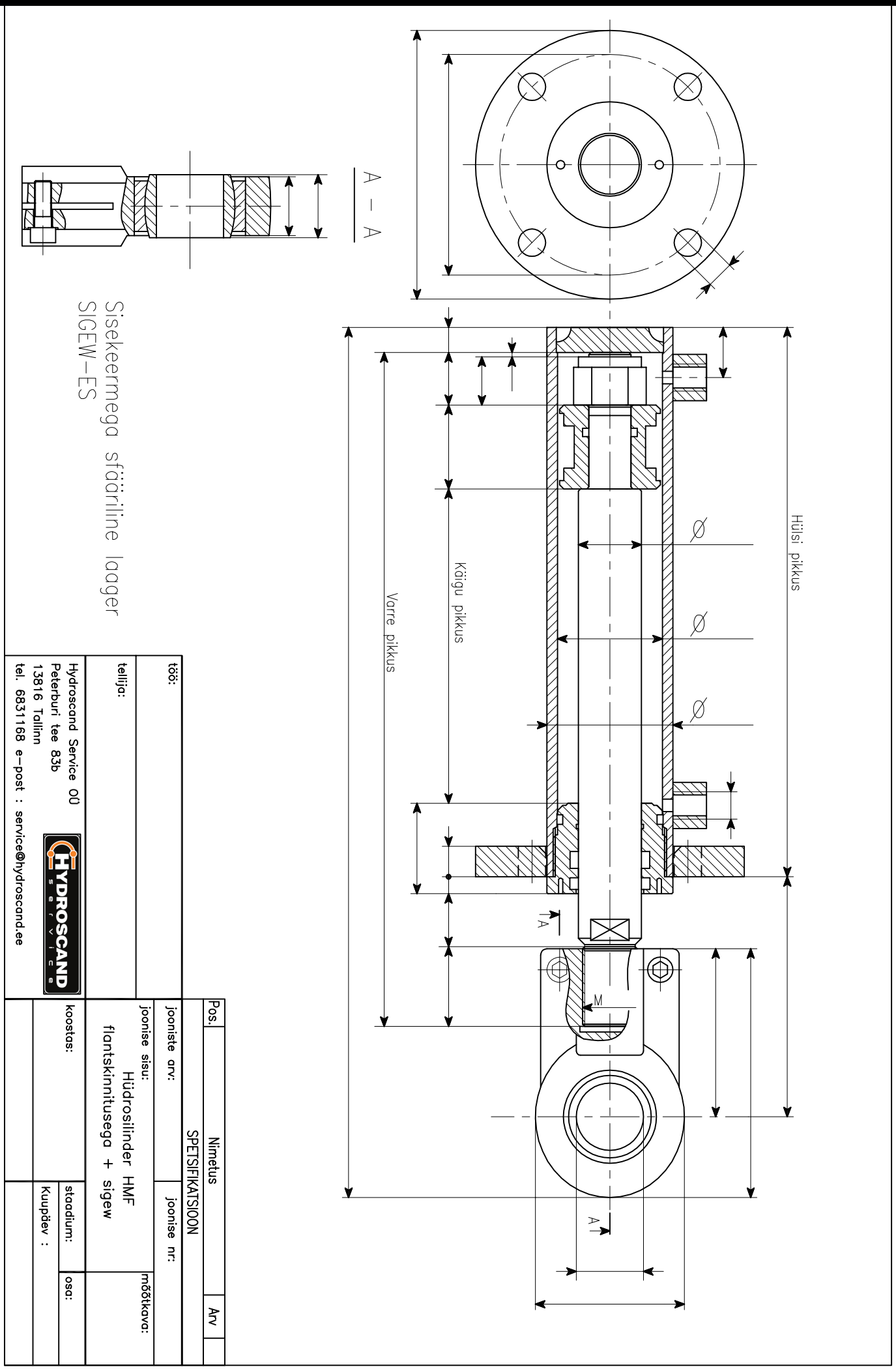
Hülsi pikkus
Käigu pikkus
Varre pikkus
A – A
Sisekeermega sfääriline laager
SIGEW-ES
töö:
tellija:
joonisele arv:
joonise nr:
joonise sisu:
Hüdrosilinder HMF
flantskinnitusega + sigew
mõõtkava:
koostas:
staadium:
osa:
Kuupäev :
Pos.
Nimetus
SPETSIFIKATSIOON
Arv
Hydroscand Service OÜ
Peterburi tee 83b
13816 Tallinn
tel. 6831168 e-post : service@hydroscand.ee
HYDROSCAND
service

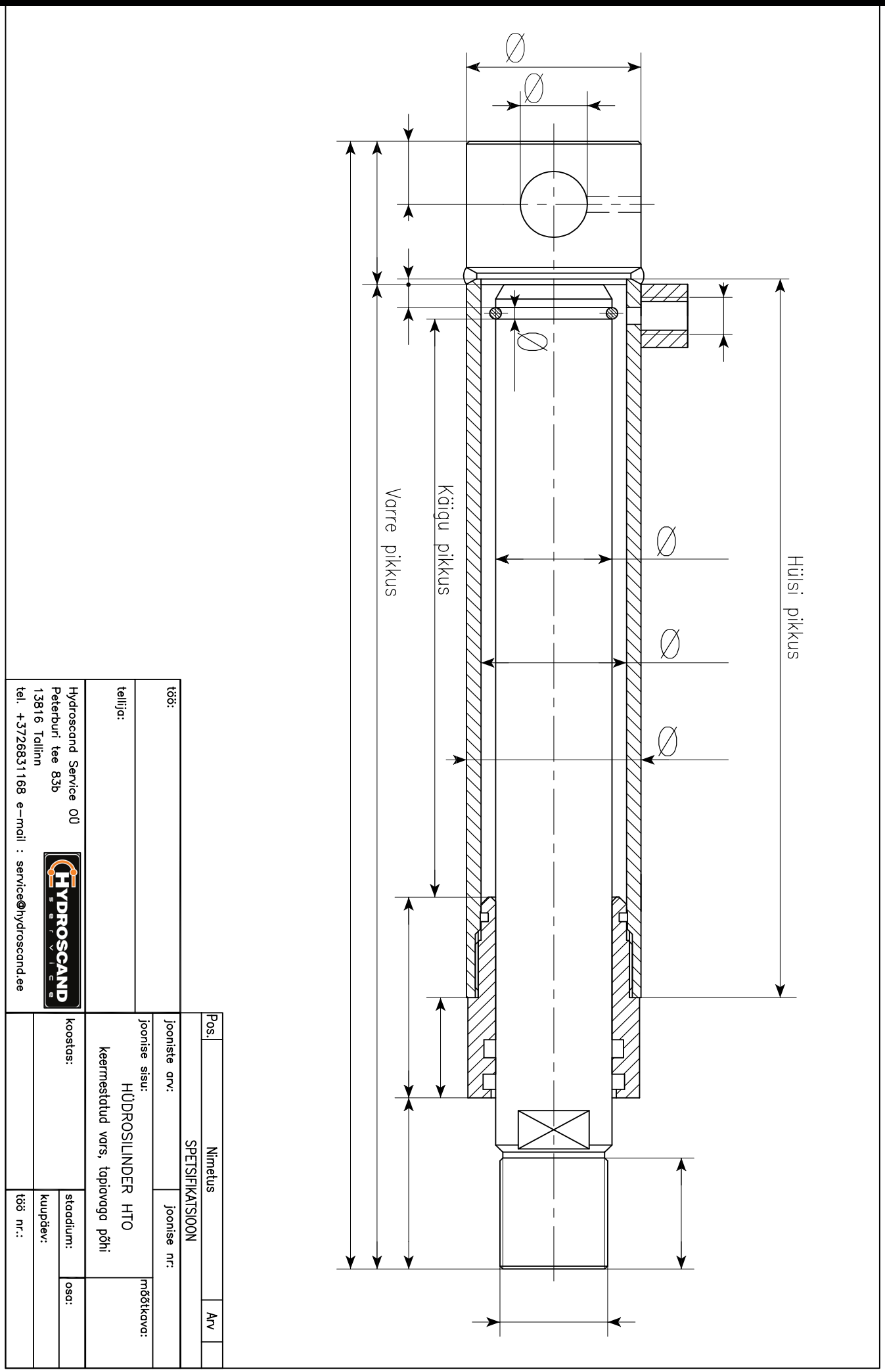
Hülsi pikkus
Käigu pikkus
Varre pikkus
Pos.
Nimetus
Arv
SPETSIFIKATSIOON
joonise nr:
joonise sisu:
HÜDROSILINDER HTO
keermestatud vars, tapiavaga põhi
mõõtkava:
koostas:
staadium:
osa:
kuupäev:
töö nr.:
töö:
joonistе arv:
tellija:
Hydroscand Service OÜ
Peterburi tee 83b
13816 Tallinn
tel. +3726831168 e-mail : service@hydroscand.ee
HYDROSCAND
service

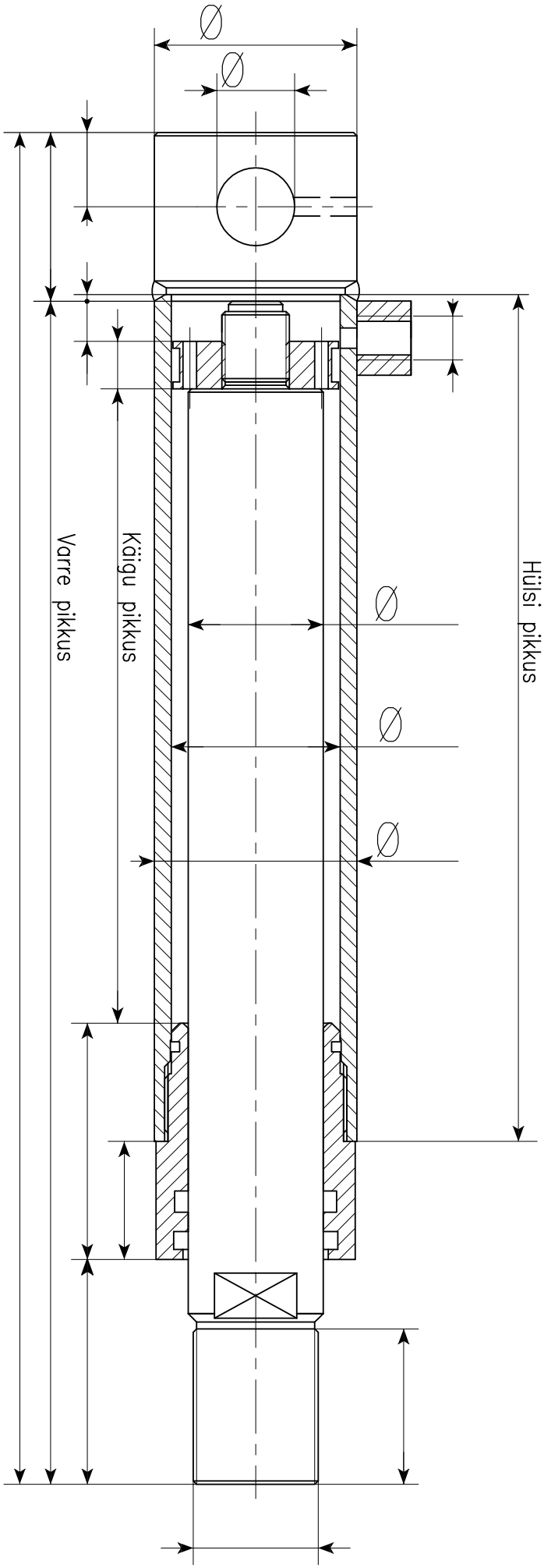

Pos.	Nimetus	Arv
	SPETSIFIKATSIOON	

töö:
tellija:

joonise arv:
joonise nr:
joonise sisu:
HÜDROSILINDER HTO ühepoolne
keermestatud vars, tapiavaga põhi, tugikolb
mõõtkava:

koostas:
staadium:
osa:
kuupäev:
töö nr.:

Hydroscand Service OÜ
Peterburi tee 83b
13816 Tallinn
tel. +3726831168 e-mail : service@hydroscand.ee

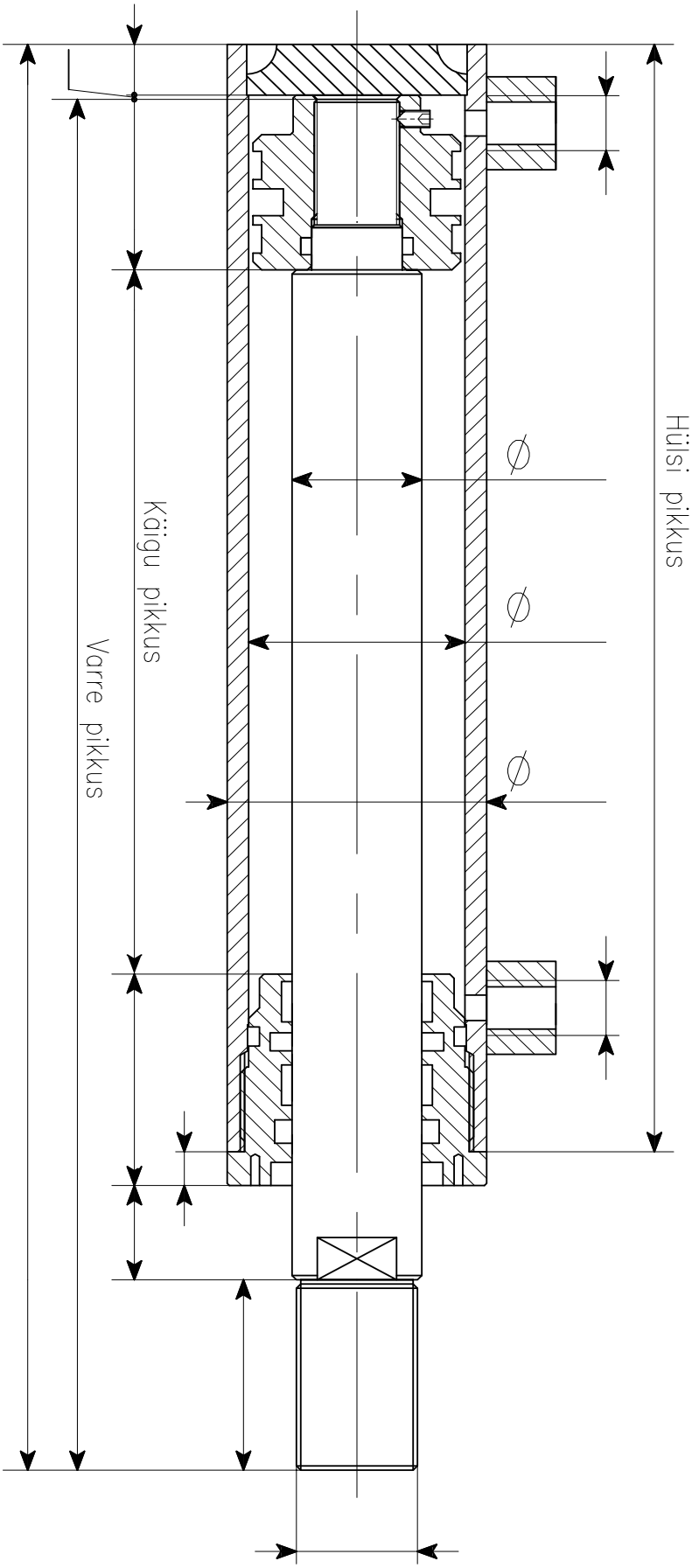

Pos.	Nimetus	Arv
	SPETSIFIKATSIOON	

töö:

tellija:

joonisele arv:

joonise nr:

joonise sisu:

HÜDROSILINDER HMO 350 bar
(vars keermega, kolb keermega)

mõõtkava:

koostas:

staadium:

osa:

kuupäev:

töö nr.:

Hydroscand Service OÜ
Peterburi tee 83b
13816 Tallinn
tel. 6831168 e-post : service@hydroscand.ee

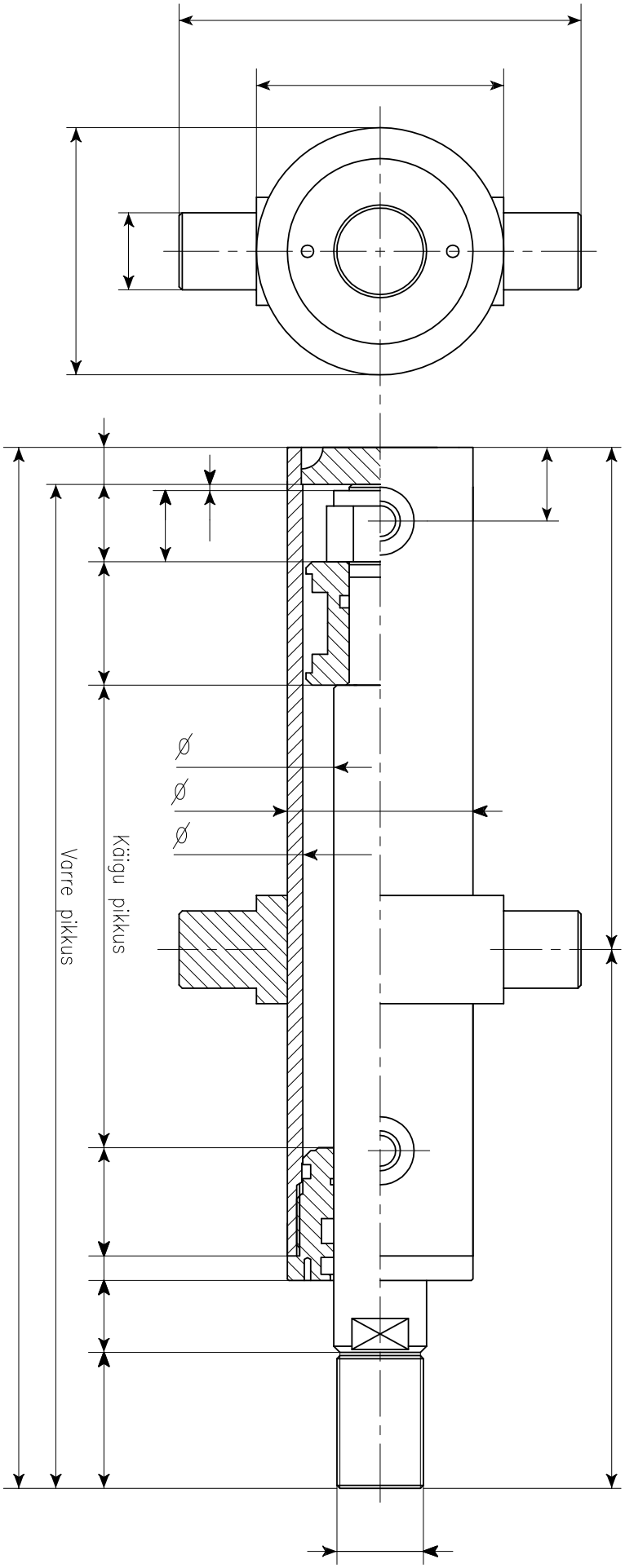

Pos.	Nimetus	Arv
	SPETSIFIKATSIOON	

joonise nr:

joonise sisu:

joonistе arv:

Hüdrosilinder CPB külgtappidega (keermestatud vars)

mõõtkava:

koostas:

staadium:

kuupäev:

osa:

tellija:

töö:

Hydroscand Service OÜ
Peterburi tee 83b
13816 Tallinn
tel. +372 6831168 e-post : service@hydroscand.ee

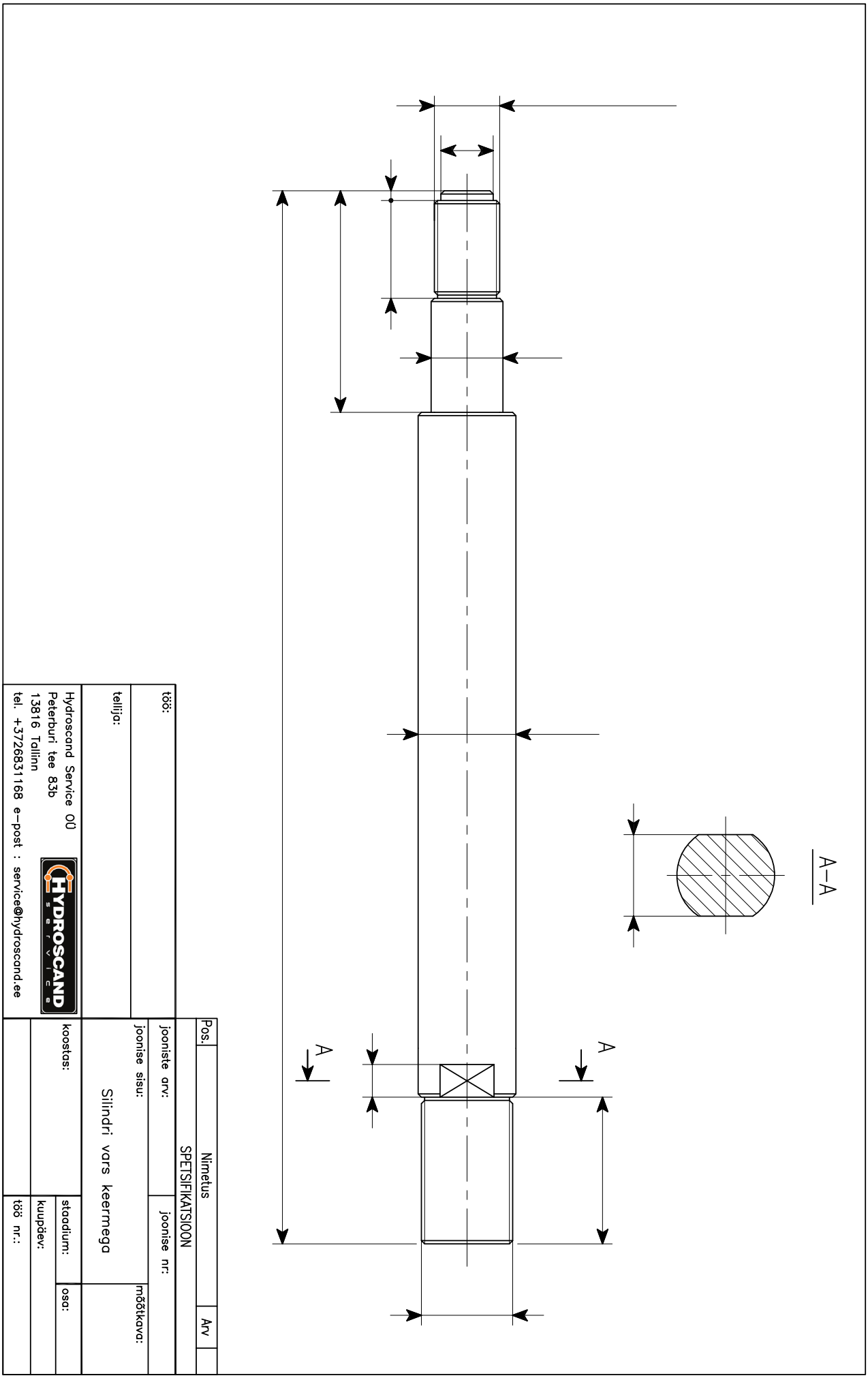
A–A
A
A
Pos.
Nimetus
Arv
SPETSIFIKATSIOON
joonisteid arv:
joonise nr:
joonise sisu:
mõõtkava:
Silindri vars keermega
koostas:
staadium:
osa:
kuupäev:
töö nr.:
töö:
tellija:
Hydroscand Service OÜ
Peterburi tee 83b
13816 Tallinn
tel. +3726831168 e-post : service@hydroscand.ee
HYDROSCAND
service

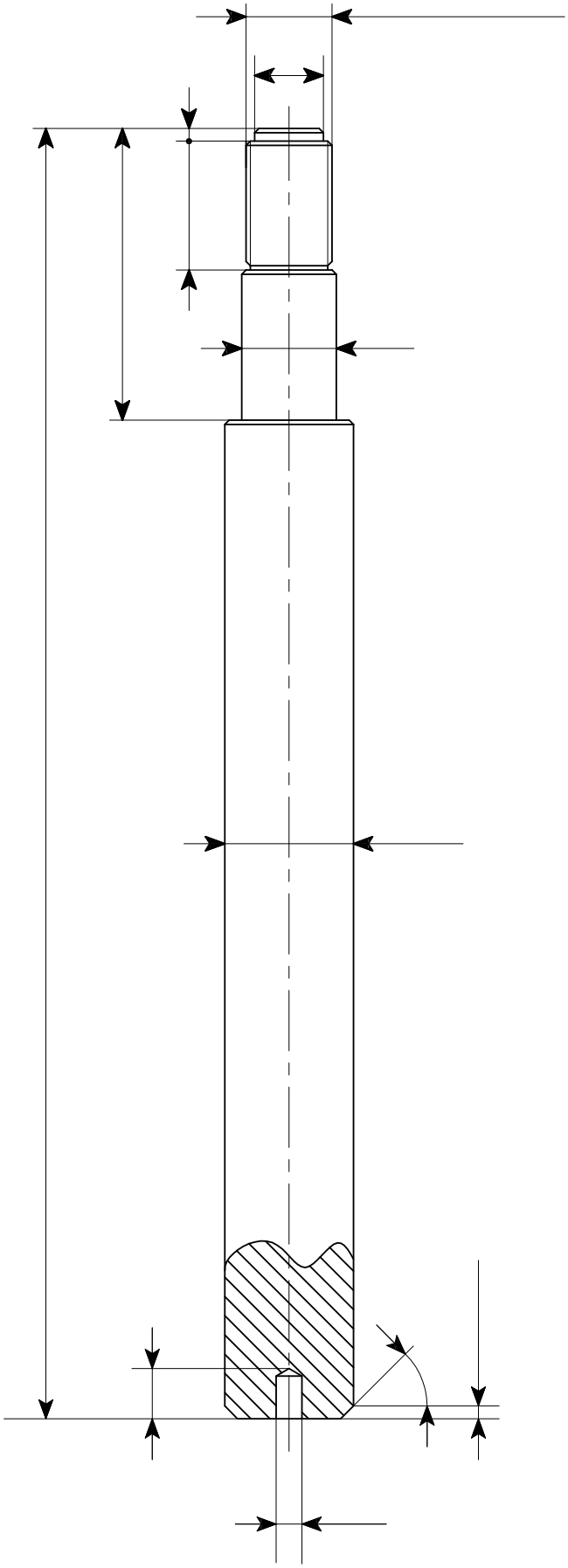

Pos.	Nimetus	Arv
	SPETSIFIKATSIOON	

joonisteid arv:	joonise nr:
joonise sisu:	mõõtkava:
Silindri vars HMO	
koostas:	staadium:
	osa:
	kuupäev:

töö:

tellija:

Hydroscand Service OÜ
Peterburi tee 83b
13816 Tallinn
tel. +3726831168 e-post : service@hydroscand.ee

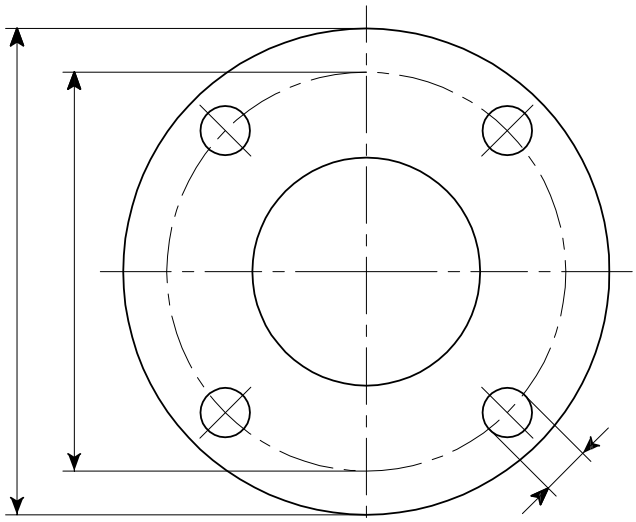

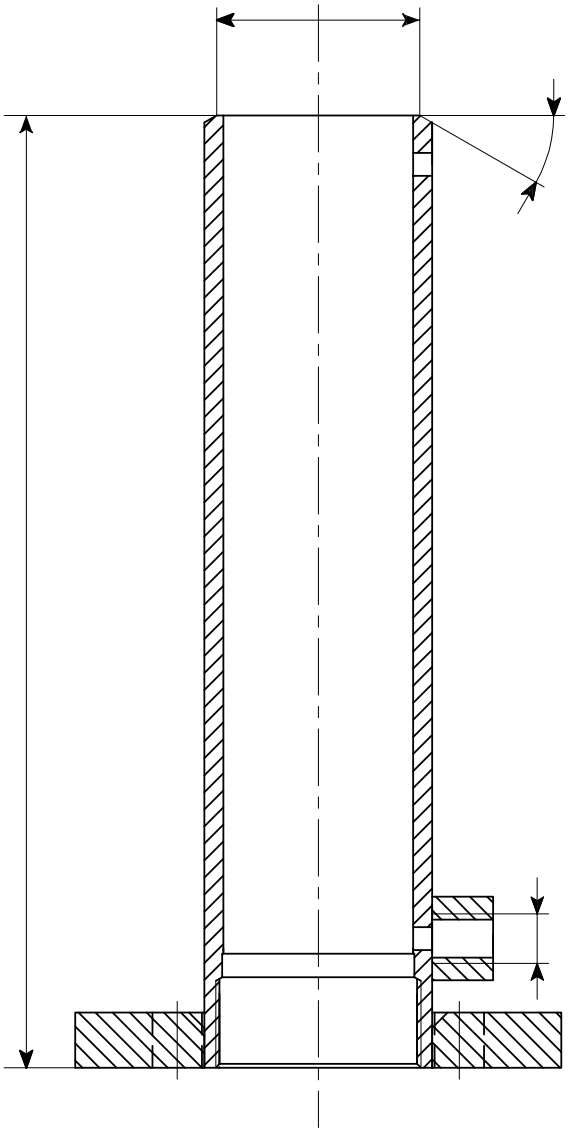

Pos.	Nimetus	Arv
	SPETSIFIKATSIOON	

töö:	joonisto arv:	joonise nr:
tellija:	joonise sisu: Hülss flantsiga	mõõtkava:
Hydroscand Service OÜ Peterburi tee 83b 13816 Tallinn tel. +3726831168 e-post : service@hydroscand.ee	koostas:	staadium:
		kuupäev:
		osa:

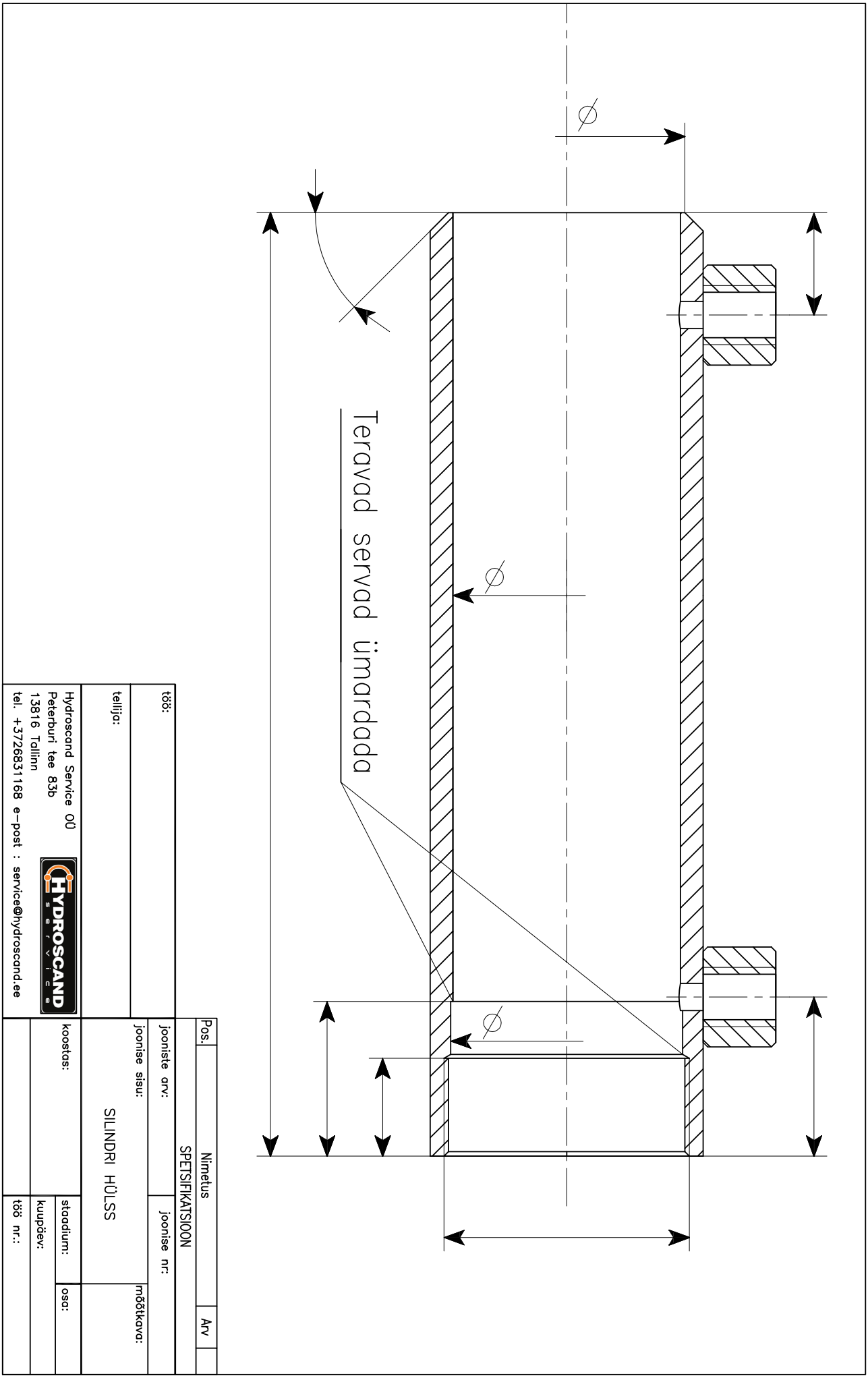
Teravad servad ümardada
Pos.
Nimetus
Arv
SPETSIFIKATSIOON
joonisele arv:
joonise nr:
joonise sisu:
SILINDRI HÜLSS
mõõtkava:
koostas:
staadium:
osa:
kuupäev:
töö nr.:
töö:
tellija:
Hydroscand Service OÜ
Peterburi tee 83b
13816 Tallinn
tel. +3726831168 e-post : service@hydroscand.ee
HYDROSCAND
Service

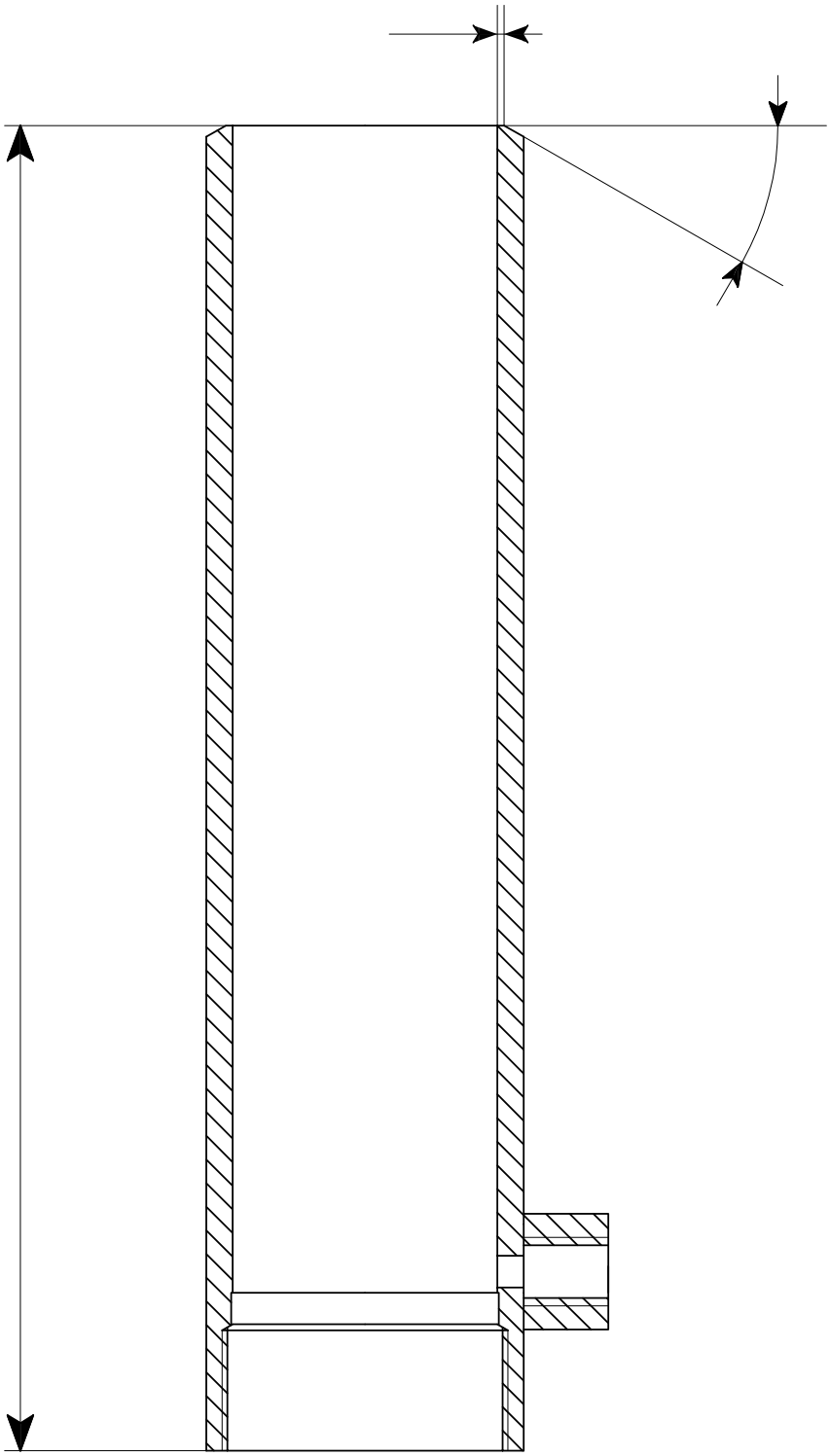

Pos.	Nimetus	Arv
	SPETSIFIKATSIOON	

tööst:	joonisteary:	joonise nr:	
tellija:	joonise sisu: HÜDROSILINDRI HÜLSS		mõõtkava:
	koostas:	staadium:	osa:
		kuupäev:	
		töö nr.:	

Hydroscand Service OÜ
Peterburi tee 83b
13816 Tallinn
tel. +3726831168 e-post : service@hydroscand.ee

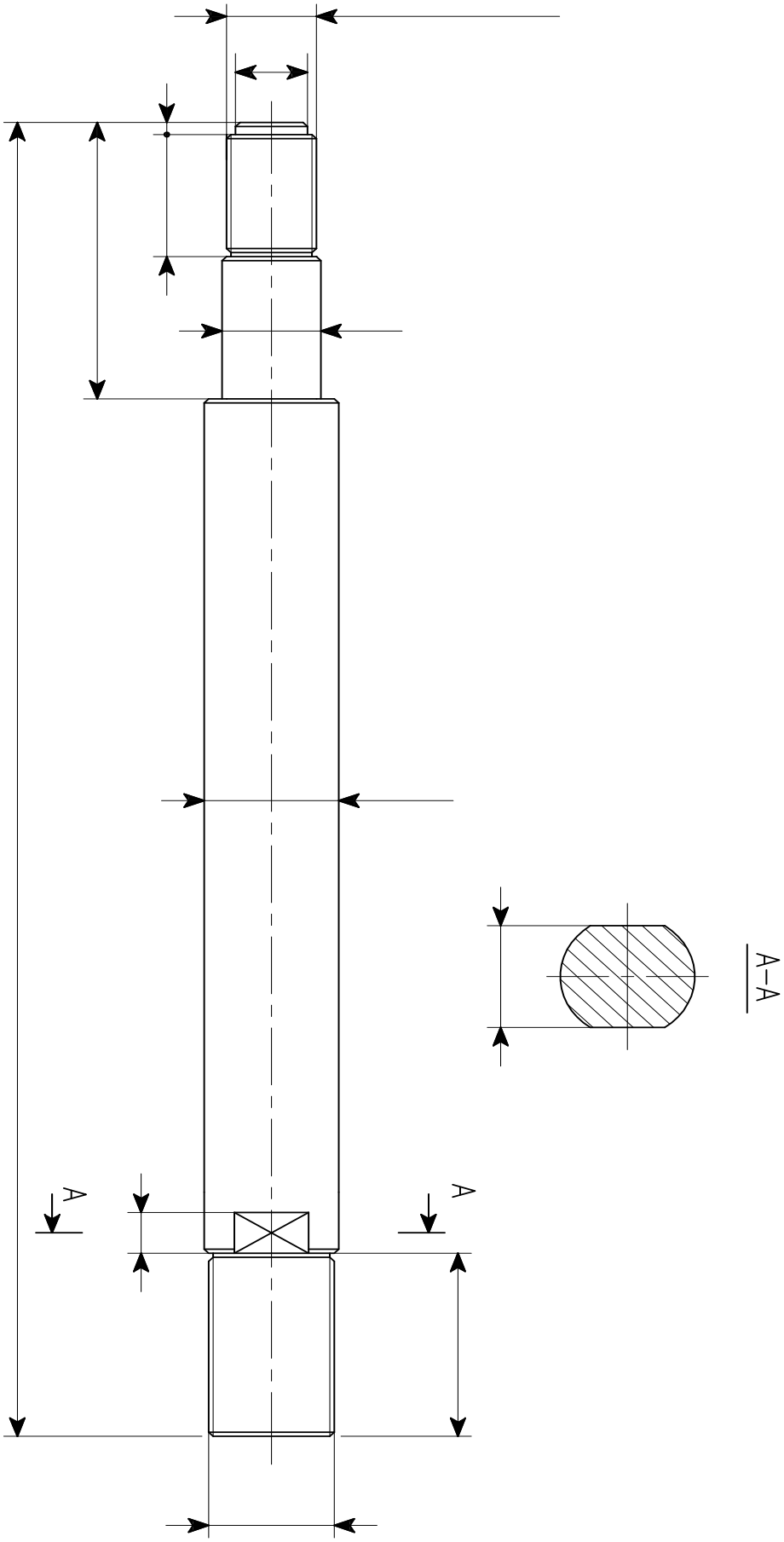

Pos.	Nimetus	Arv
	SPETSIFIKATSIOON	

joonisele arv: | joonise nr:

joonise sisu: Silindri vars keermega | mõõtkava:

koostas: | staadium: | osa:

kuupäev:

töö nr.:

töö:

tellija:

Hydroscand Service OÜ
Peterburi tee 83b
13816 Tallinn
tel. +3726831168 e-post : service@hydroscand.ee